ГАЗОВЫЙ ГРИЛЬ BRONX CONCOURSE

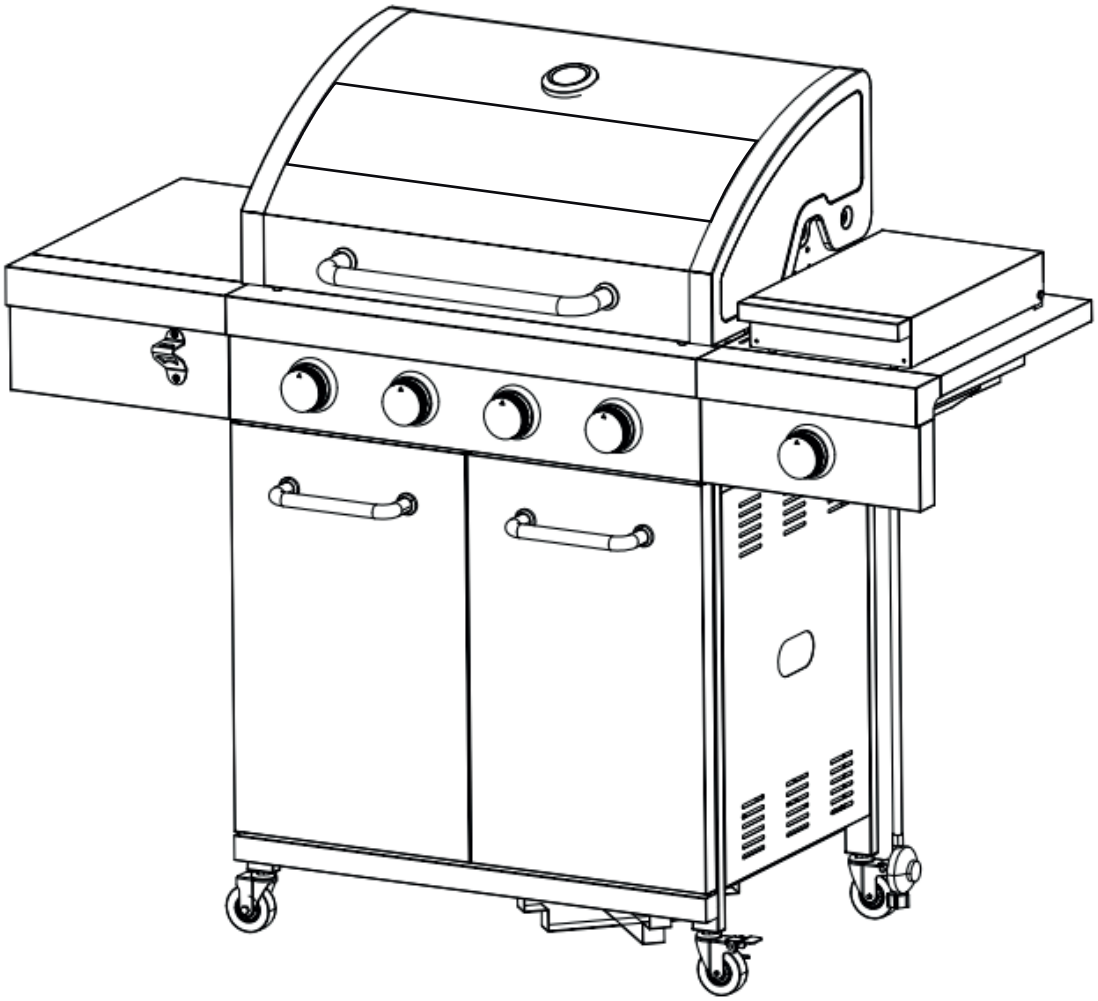

Инструкция по сборке и эксплуатации

В ЦЕЛЯХ БЕЗОПАСНОСТИ ИСПОЛЬЗУЙТЕ ПРИБОР ТОЛЬКО НА ОТКРЫТОМ ВОЗДУХЕ

Убедитесь, что гриль установлен, собран, обслуживается и эксплуатируется в соответствии с инструкцией. Несоблюдение инструкции может привести к серьезным телесным повреждениям и/или материальному ущербу. Храните руководство в течение всего периода использования газового гриля!

СОДЕРЖАНИЕ

ПРАВИЛА ТЕХНИКИ БЕЗОПАСНОСТИ 2

ПОДКЛЮЧЕНИЕ И ОТКЛЮЧЕНИЕ ГАЗОВОГО БАЛЛОНА 5

ПРОВЕРКА НА УТЕЧКУ ГАЗА 7

РОЗЖИГ ГРИЛЯ 8

ЭКСПЛУАТАЦИЯ 9

РЕМОНТ 10

ЧИСТКА И УХОД 11

ДЕТАЛЬНОЕ ИЗОБРАЖЕНИЕ 12

КОМПЛЕКТАЦИЯ 13

СБОРКА 14

ТЕХНИЧЕСКАЯ ИНФОРМАЦИЯ 21

ПРАВИЛА ТЕХНИКИ БЕЗОПАСНОСТИ

⚠ ПРЕДУПРЕЖДЕНИЕ

- Прочитайте инструкцию перед использованием. Следуйте инструкциям в указанном порядке и соблюдайте правила техники безопасности.
- Несоблюдение мер безопасности может повредить устройство и другие предметы, а также привести к травмам.
- Инструкция является частью продукта, которую следует хранить вместе с коробкой и передавать каждому последующему пользователю.
- В случае сомнений перед использованием проконсультируйтесь с квалифицированным специалистом.
- В качестве дополнительной меры предосторожности ПРИ ПЕРВОМ и последующем использовании соблюдайте правила безопасности.
- ВСЕГДА проверяйте, чтобы гриль полностью остыл, прежде чем накрывать его чехлом.
- Не модифицируйте и не ремонтируйте прибор самостоятельно. Любая несанкционированная модификация прибора приведёт к аннулированию гарантии на данный прибор.

⚠ ВНИМАНИЕ

- ХРАНИТЬ В НЕДОСТУПНОМ ДЛЯ ДЕТЕЙ И ЖИВОТНЫХ МЕСТЕ ВО ВРЕМЯ И ПОСЛЕ ИСПОЛЬЗОВАНИЯ.
- Не храните и не используйте поблизости бензин или другие легковоспламеняющиеся жидкости.
- Гриль сильно нагревается во время работы. Во время использования всегда надевайте подходящие термостойкие перчатки.
- Доступные части могут быть очень горячими. Не подпускайте маленьких детей.
- После использования отключите подачу газа от газового баллона.
- ВСЕГДА закрывайте и отсоединяйте гриль от газового баллона после использования и при хранении.
- НЕ ПЕРЕМЕЩАЙТЕ ГРИЛЬ ВО ВРЕМЯ ИСПОЛЬЗОВАНИЯ.

⚠ ОПАСНОСТИ!

Если чувствуете запах газа, следует:

- Перекрыть подачу газа к прибору.
- Погасить любое открытое пламя, избегая использования каких-либо электрических приборов.
- Открыть крышку гриля и проветрить.
- Проверить газовые соединения.
- Если запах все еще присутствует, немедленно обратитесь к поставщику или в пожарную службу.

СЛЕДУЕТ

- Держать гриль в чистоте (следуйте инструкциям, приведенным в данном документе).
- Поставьте гриль на безопасную ровную поверхность вдали от легковоспламеняющихся предметов, таких как деревянные заборы или свисающие ветки деревьев.
- Беречь от непогоды и влаги.
- Приготовлением барбекю всегда должен заниматься взрослый. НИКОГДА не оставляйте горячий гриль без присмотра.
- Перед перемещением, накрыванием чехлом (не входят в комплект) ИЛИ хранением гриля обязательно убедитесь, что гриль полностью остыл.

ЗАПРЕЩАЕТСЯ

- Использовать в помещении. Используйте только на открытом воздухе.
- Хранить гриль в помещении до полного остывания и отключения газового баллона.
- Не используйте гриль на поверхности, которая может быть повреждена чрезмерным нагревом.

> **ВНИМАНИЕ! Никогда не храните гриль в помещении, если он не остыл полностью и газовый баллон не отсоединён.**

ПРАВИЛЬНОЕ ИСПОЛЬЗОВАНИЕ

Газовый гриль предназначен исключительно для приготовления пищи на открытом воздухе в соответствии с настоящей инструкцией. Только для личного пользования! Запрещается использовать в коммерческих целях.

- Во время использования данный прибор следует хранить вдали от легковоспламеняющихся материалов. Проверяйте на герметичность все соединения после каждой заправки баллона и первого использования после длительного периода.
- Гриль следует тщательно чистить и регулярно проверять, очищать и осматривать шланг перед каждым использованием прибора. Если есть признаки старения, износа, порезов или утечек, шланг необходимо заменить перед использованием прибора.
- Используйте только оригинальные комплектующие, рекомендованные изготовителем. Применение несертифицированных деталей может привести к аварийной ситуации.
- Всегда открывайте крышку гриля осторожно и медленно, так как тепло и пар, оставшиеся внутри гриля, могут серьёзно обжечь вас. Отводите газовые шланги как можно дальше от горячей поверхности и капающего жира. Держите все электрические шнуры подальше от горячего гриля.
- После завершения работы обязательно перекройте подачу газа и отсоедините баллон.
- При работе с особо горячими компонентами следует использовать термостойкие перчатки.

НЕПРАВИЛЬНОЕ ИСПОЛЬЗОВАНИЕ

- Не используйте для приготовления пищи на данном гриле древесный уголь, жидкость для розжига, бензин, керосин, кроме сжиженного нефтяного газа. Не используйте природный газ.
- Не используйте гриль в качестве печи, используя кастрюли и сковороды.
- Не используйте гриль в качестве обогревателя.
- Не модифицируйте прибор.
- Детали, запломбированные производителем, не должны изменяться.
- Не используйте устройство для нагрева материалов и веществ, кроме продуктов, пригодных для приготовления на гриле.
- Никогда не используйте баллон со сжиженным газом с поврежденным корпусом, клапаном, фланцем или опорой.
- Не храните запасной баллон со сжиженным газом под или рядом с этим устройством.
- Употребление алкоголя, рецептурных или безрецептурных препаратов может мешать правильной сборке или безопасной эксплуатации прибора.
- Не храните и не используйте бензин или другие легковоспламеняющиеся жидкости и предметы на расстоянии менее 200 см сверху гриля, менее 100 см позади гриля и с боковых сторон.
- Не используйте этот прибор под горючими поверхностями и над ними.

⚠ ПРЕДУПРЕЖДЕНИЕ

- Всегда храните газовые баллоны исключительно в вертикальном положении. Горизонтальное размещение может привести к утечке газа или его протеканию в газопровод.
- Никогда не используйте гриль без редуктора давления
- Применяйте только регуляторы давления, предназначенные для сжиженного нефтяного газа (LPG) и соответствующие действующим национальным стандартам.
- Соблюдайте соответствие техническим характеристикам.
- Гриль должен стоять на ровной, устойчивой и достаточно просторной поверхности.
- Запрещается перемещать гриль во время работы.

⚠ ВНИМАНИЕ

Во время работы некоторые части гриля могут сильно нагреваться, особенно те, которые находятся рядом с топкой.

Возможные последствия:

- Сильные ожоги от прикосновения к деталям рядом с топкой.
- Возгорание или тление, если рядом с барбекю находятся легковоспламеняющиеся материалы или вещества.

⚠ ОСОБЫЕ МЕРЫ БЕЗОПАСНОСТИ

Сжиженный газ (LPG) легко воспламеняется и взрывоопасен.

Возможные последствия:

- Серьезные травмы и материальный ущерб в случае возгорания выходящего газа в среде, в которой он не контролируется.

Меры предосторожности:

- Используйте гриль исключительно на открытом воздухе. Убедитесь, что место установки хорошо проветривается.
- Защищайте газовый баллон и шланг от воздействия прямых солнечных лучей и других источников тепла (температура не должна превышать +50 °C). Следите, чтобы газовый шланг не соприкасался с горячими частями гриля.
- ЗАПРЕЩАЕТСЯ наклоняться над грилем при розжиге пламени.
- После каждого использования обязательно закрывайте вентиль на газовом баллоне — поверните его по часовой стрелке до упора. Также полностью закройте все ручки управления гриля (поверните их по часовой стрелке).
- Никогда не оставляйте работающий или горячий гриль без присмотра. Если пламя погасло — немедленно перекройте подачу газа и проветрите зону перед повторным розжигом.
- Будьте предельно осторожны: не разжигайте открытый огонь рядом с грилем, не курите и не включайте электроприборы (освещение, дверные звонки, телефоны и т.п.) — возможно возгорание.
- Перед каждым использованием проверяйте герметичность всех газовых соединений. Убедитесь, что они не повреждены и не имеют следов коррозии или износа.

⚠ ВНИМАНИЕ! ГАЗ ЗАМЕНЯЕТ КИСЛОРОД

Сжиженный газ тяжелее кислорода. Поэтому он оседает на земле и вытесняет кислород на этом уровне. **Возможные последствия:**

- Удушение в результате недостатка кислорода, если концентрация газа может значительно повыситься.
- Не используйте гриль, если он не полностью собран и все детали надёжно не закреплены и не затянуты.
- Не оставляйте работающий гриль без присмотра, особенно не подпускайте детей и домашних животных к барбекю.
- Не перемещайте прибор во время использования.
- Никогда не закрывайте всю зону готовки.
- Никогда не загораживайте вентиляционные отверстия.
- Не используйте электроинструменты для сборки данного продукта.
- Не ретягивайте винты или болты.
- Не садитесь и не вставайте на изделие.
- Не используйте этот продукт, если детали отсутствуют, повреждены или изношены.
- Никогда не используйте моющие, абразивные или химические чистящие средства.

ПОДКЛЮЧЕНИЕ И ОТКЛЮЧЕНИЕ ГАЗОВОГО БАЛЛОНА

ПРЕДУПРЕЖДЕНИЕ!

Используйте только входящий в комплект или аналогичный редуктор давления — это гарантирует его эффективную и безопасную работу. Использование неподходящего или неисправного редуктора давления может привести к опасности, а также к аннулированию гарантии. По вопросам поставок подходящего редуктора давления обратитесь к специализированному дилеру.

> **Примечание:** Газовые соединения имеют ЛЕВОСТОРОННЮЮ РЕЗЬБУ, винты и гайки необходимо закручивать против часовой стрелки.

ПОРЯДОК ПОДКЛЮЧЕНИЯ ГАЗОВОГО БАЛЛОНА

1. Обеспечьте отсутствие таких источников возгорания, как сигареты, открытое пламя, искры или другие источники тепла рядом с подключаемыми или заменяемыми газовыми баллонами.
2. Поставьте газовый баллон на ровную поверхность рядом с грилем.
3. Убедитесь, что все регуляторы и ручки управления гриля находятся в положении ВЫКЛ.
4. Убедитесь, что вентиль газового баллона и/или редуктора давления закрыт(ы).
5. Подсоедините газовый шланг к газовой линии гриля (Рис. 1). Не затягивайте соединение слишком сильно. Для фиксации соединения используйте только поставляемое оборудование. Не используйте уплотнительную ленту или жидкий герметик.
6. Подсоедините редуктор давления к газовому баллону, накрутив его против часовой стрелки.
7. Зафиксируйте соединение контргайкой.
8. Подключите другой конец газового шланга к редуктору давления (Рис. 3).
9. После подсоединения проверьте наличие утечек газа.

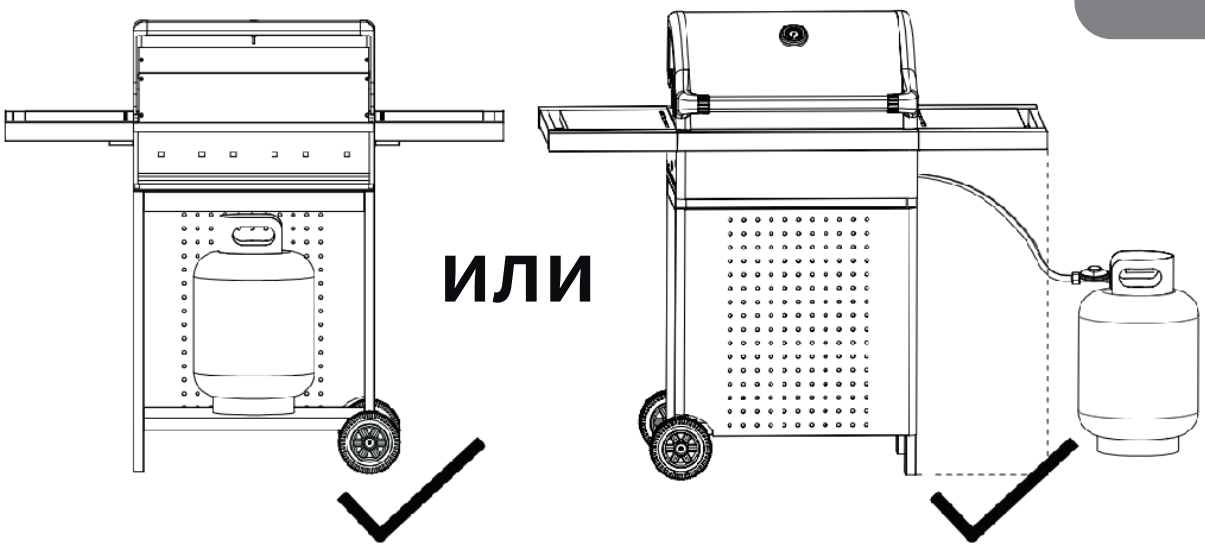

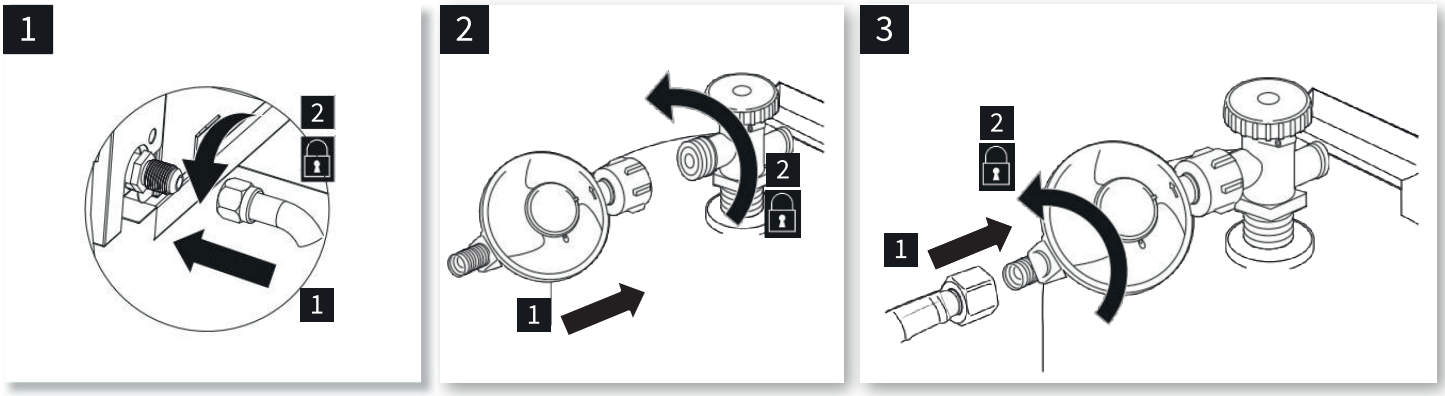

ОТКЛЮЧЕНИЕ

- Закройте клапан газового баллона(-ов) и/или регулятор(-ы) давления, дождитесь полного затухания пламени.
- Поверните ручки управления в выключенное положение.
- Оставьте крышку гриля открытой и дайте ему остыть в течение не менее 5 минут.
- Отсоедините газовый баллон(-ы) от устройства, почистите устройство и уберите его на хранение, если Вы не планируете в скором времени снова пользоваться гриль.

ПРЕДУПРЕЖДЕНИЕ: Всегда проверяйте герметичность всех газовых соединений. Для этого нанесите мыльный раствор на стыки — появление пузырей указывает на утечку.

УКАЗАНИЯ ПО ТЕХНИКЕ БЕЗОПАСНОСТИ

В случае утечки газа:

- Отключите подачу газа от газового баллона.
- Погасите открытое пламя.
- Откройте крышку и, если утечка продолжается, проверьте, нет ли повреждений, некачественных соединений и т.д.
- Если проблему невозможно устранить — немедленно обратитесь к местному дилеру по продаже газа или оборудования.

Дополнительные меры предосторожности:

- Не перемещайте газовый гриль во время использования.
- Этот газовый гриль предназначен только для использования на открытом воздухе.
- Не используйте открытый огонь для проверки утечки газа.
- Не включайте газовый гриль при утечке газа. Отключите подачу газа.

При эксплуатации газового гриля:

- Не пытайтесь отсоединять какую-либо деталь газовой арматуры, будь то газовый гриль или газовый регулятор / баллон.
- Рекомендуется соблюдать осторожность — никогда не оставляйте его без присмотра во время использования.
- После использования отключите подачу газа от газового баллона.

При чистке горелки или клапанов:

- Следите за тем, чтобы не увеличить отверстия горелки или сопла/форсунки.

Хранение устройства:

- Не пытайтесь использовать данное устройство в гараже, в закрытой беседке, яхте или в любом другом закрытом помещении.
- Также данное устройство следует хранить вдали от легковоспламеняющихся материалов и т.д.
- Мы рекомендуем держать его на расстоянии не менее 0,5–1,0 метра от любых легковоспламеняющихся материалов.

> **ВАЖНО:** Любая несанкционированная модификация гриля (вмешательство в конструкцию горелок, клапанов, газовых линий) запрещена и может привести к взрыву, пожару или аннулированию гарантии.

ПРОВЕРКА НА УТЕЧКУ ГАЗА

⚠ ПРЕДУПРЕЖДЕНИЕ! ОПАСНОСТЬ ВЗРЫВА!

Никогда не проверяйте наличие утечек газа с помощью спичек и любых других источников открытого огня. Перед каждым использованием гриля и при каждой смене газового баллона:

- Проверьте все соединения, крепления и шланги на наличие утечек газа.
- Убедитесь, что данная процедура проводится в хорошо проветриваемом месте, вдали от источников пламени, искр или любых источников тепла. Никогда не разжигайте устройство, если присутствует запаха газа.

ПОРЯДОК ПРОВЕРКИ ГЕРМЕТИЧНОСТИ

1. Убедитесь, что все элементы управления находятся в положении «ВЫКЛ».
2. Откройте вентиль газового баллона или редуктора давления.
3. Нанесите спрей для обнаружения утечек (или раствор воды и мыла) на все соединения — включая штуцеры, фитинги и места подключения шланга.
4. В случае образования пузырьков газа в этих зонах немедленно выключите подачу газа

с помощью клапана газового баллона(-ов) или регулятора(ов) давления. Затяните все соединения и повторите проверку.

- Если пузырьки газа продолжают появляться — не используйте устройство и обратитесь к продавцу.

РОЗЖИГ ГРИЛЯ

Устройство может зажигаться при помощи встроенного электронного поджига, а в случае его неисправности — вручную с помощью спичек. Следуйте приведённым далее инструкциям для каждого случая.

> **ПРЕДУПРЕЖДЕНИЕ! ОПАСНОСТЬ ВЗРЫВА!** Если какая-либо горелка не зажглась в течение 5 секунд — поверните все ручки управления в выключенное положение. Подождите 5 минут, пока газ улетучится, и попробуйте снова. Если горелка не зажигается после нескольких попыток — это может означать наличие проблем с подачей газа или устройством. Не используйте устройство, если проблема не будет устранена.

РОЗЖИГ ГОРЕЛОК С ПОМОЩЬЮ ЭЛЕКТРОННОГО ПОДЖИГА

1. Подождите 5 минут после подключения всех соединений — убедитесь, что отсутствуют утечки газа.
2. Откройте крышки устройства.
3. Поверните ручки всех регуляторов в положение «ВЫКЛ».
4. Держите лицо и тело на безопасном расстоянии от гриля — возможно возгорание.
5. Нажмите на ручку управления одной из горелок и поверните её против часовой стрелки примерно на ¼ оборота до щелчка, чтобы включить горелку.
6. Включив горелку, нажмите и поверните поочерёдно ручки управления остальных горелок примерно на ¼ оборота, чтобы включить остальные горелки.
7. Отрегулируйте пламя так, чтобы оно составляло примерно от ¼ до ½ максимума.
8. Если поджиг не произошёл в течение 5 секунд — поверните ручки управления в положение «ВЫКЛ», подождите 5 минут, пока газ рассеется, и повторите процедуру розжига.
9. По завершении использования обязательно закройте вентиль газового баллона.

РОЗЖИГ ГРИЛЯ СПИЧКАМИ

1. Подождите 5 минут после подключения газа и убедитесь в отсутствии утечек.
2. Откройте крышку гриля.
3. Убедитесь, что все регуляторы в положении «ВЫКЛ».
4. Откройте вентиль газового баллона и/или редуктора.
5. Держитесь на безопасном расстоянии от гриля.
6. С помощью длинной спички или зажигалки с удлинителем поднесите пламя через решётку к передней части зоны приготовления, напротив левой стороны любой горелки.
7. Нажмите и поверните регулятор средней горелки на ¼ оборота против часовой стрелки.
8. Если горелка не зажглась за 5 секунд — переведите регулятор в положение «ВЫКЛ»,

подождите 5 минут и повторите попытку.
9. После успешного розжига средней горелки аналогично включите остальные горелки.
10. Отрегулируйте пламя с помощью регуляторов до желаемого уровня нагрева.

РОЗЖИГ БОКОВОЙ ГОРЕЛКИ

Выполните действия, описанные в пунктах 1–5 раздела «Розжиг гриля спичками», затем:
1. Нажмите и поверните регулятор боковой горелки на ¼ оборота;
2. Поднесите пламя спички к форсунке боковой горелки;
3. После розжига отрегулируйте интенсивность пламени.

Не используйте регулятор боковой горелки при розжиге основных горелок.

РЕГУЛИРОВКА ПЛАМЕНИ ГОРЕЛОК

Нормальное пламя должно быть синим с жёлтыми концами высотой от 2,5 до 5 см, когда горелка работает в максимальном режиме. Кроме того, регулировка помогает достичь более точного и быстрого зажигания горелок. В зависимости от различных условий (местность, погодные условия) может потребоваться регулировка воздушной заслонки горелки для получения правильного соотношения смеси топлива и воздуха.

Для регулировки воздушной заслонки нужно ослабить установочный винт и повернуть воздушную заслонку в нужное положение для достижения нормального пламени. После этого нужно затянуть винт. Повторно включите гриль, чтобы проверить пламя. Для достижения оптимального результата может потребоваться повторная регулировка.

ЭКСПЛУАТАЦИЯ

ПРЕДУПРЕЖДЕНИЯ

Перед тем как продолжить, убедитесь, что вы собрали прибор в соответствии с инструкцией.
Никогда не используйте газовый гриль в здании, гараже, сарае, проходе или любой другой закрытой территории. Никогда не перекрывайте поток вентиляционного воздуха вокруг газового гриля.

ПЕРЕД ВКЛЮЧЕНИЕМ

Перед тем, как включить газ, проверьте шланг подачи газа. Если есть признаки порезов, износа или истирания — его необходимо заменить перед использованием.
Перед использованием проверьте герметичность. Не используйте барбекю, если присутствует запах газа.

ПОДГОТОВКА ПЕРЕД ПРИГОТОВЛЕНИЕМ

Чтобы продукты не прилипали к грилю, используйте кисть с длинной ручкой, чтобы наносить тонкий слой растительного масла перед каждым приготовлением на гриле.
(Примечание: при первом приготовлении цвет покрытия может незначительно измениться).
Рекомендуется использовать сковороду размером 180×260 мм для боковой горелки.

ПРИ ЗАВЕРШЕНИИ ПРИГОТОВЛЕНИЯ

После каждого сеанса приготовления поворачивайте ручку управления горелки в положение «Макс» и оставляйте гореть на 5 минут. Эта процедура сожжёт различные отложения после приготовления пищи, таким образом, чистка будет происходить проще. Убедитесь, что крышка открыта во время этого процесса.

СОВЕТЫ ПО ПРИГОТОВЛЕНИЮ И ПРОДЛЕНИЮ СРОКА СЛУЖБЫ

1. Используйте верхнюю решетку для приготовления пищи (решетку для подогрева), чтобы сохранять приготовленную пищу в тепле, поджаривать хлеб или готовить нежные продукты в пакетах из алюминиевой фольги.
2. Используйте боковую горелку прибора как обычную кухонную плиту для варки, тушения или жарки.
3. Чтобы уменьшить возможность возгорания жира, держите барбекю в чистоте, используйте нежирные куски мяса и избегайте приготовления при очень высокой температуре.
4. Поместите деликатные продукты, такие как рыба и овощи, в пакеты из алюминиевой фольги и приготовьте непрямым способом или поместите на верхние уровни приготовления (решетка для подогрева).
5. Чтобы избежать потери натурального сока, используйте щипцы с длинными ручками или шпатели вместо вилок и переворачивайте продукты только один раз во время приготовления.
6. При прямом приготовлении установите разные уровни конфорок, чтобы продукты можно было готовить при разных внутренних температурах в одно и то же время.
7. Очищайте решетки и решетки для готовки после каждого использования с помощью качественной щётки для гриля, предназначенной для вашего материала решетки. Наденьте защитные перчатки и аккуратно удалите загрязнения, пока решетки горячие.
8. После каждого приготовления дайте грилю остыть. Затем смажьте чистые решетки для приготовления пищи легким слоем растительного масла.

ОПЦИОНАЛЬНО

Гриль оборудован подсветкой ручек управления. При выключенных горелках подсветка будет иметь синий цвет. При включении одной из горелок подсветка сменит цвет на красный, что будет являться индикатором включённой горелки.

> Элемент питания для ручек управления: тип D (LR20), 1,5Vx3. Светодиодный источник света не подлежит замене. Когда срок службы источника света подходит к концу, необходимо заменить элемент в сборе.

> Элемент питания для блока розжига горелок: тип AA, 1,5Vx1.

РЕМОНТ

Данное устройство не содержит деталей, пригодных для самостоятельного ремонта. Обратитесь к квалифицированному специалисту, чтобы выполнить проверку и ремонт.

ЧИСТКА И ОБСЛУЖИВАНИЕ

Регулярно очищайте гриль между использованием и особенно после длительного хранения.
Перед чисткой убедитесь, что гриль и его компоненты достаточно остыли.
Никогда не очищайте гриль, если его поверхность горячая.
Никогда не прикасайтесь к горячим частям незащищёнными руками.
Чтобы продлить срок службы и поддерживать состояние вашего гриля, мы настоятельно рекомендуем накрывать его, когда оставляете на улице на какое-либо время — особенно в зимние месяцы.

ТЕХНИЧЕСКОЕ ОБСЛУЖИВАНИЕ ГОРЕЛОК

При нормальной эксплуатации сгорание остатков пищи после приготовления помогает поддерживать чистоту горелок. Горелку следует снимать и очищать ежегодно или при обнаружении сильных отложений — чтобы убедиться в отсутствии признаков засорения (мусора, насекомых).
При установке горелки на место убедитесь, что трубы горелки подходят к выходным отверстиям клапана.

⚠ ВНИМАНИЕ

Электрод горелки может погнуться или отломиться во время чистки.

Возможные последствия:

- Горелка больше не зажигается.

Меры предосторожности:

- При очистке проявляйте особую осторожность в области вокруг горелки.

ГРИЛЬ

Регулярно удаляйте излишки жира с корпуса гриля с помощью мягкого пластикового или деревянного скребка.
Необязательно удалять весь жир. Если вам нужно полностью очистить — используйте горячую мыльную воду и тряпку или щетку с нейлоновой щетиной.
Перед полной очисткой снимите решетки и конфорки. После очистки и сборки проверьте работу горелки.

КРЕПЛЕНИЯ

Рекомендуется ежегодно проверять и подтягивать металлические крепления.

ХРАНЕНИЕ

Храните гриль в сухом прохладном месте. Накройте горелки алюминиевой фольгой, чтобы предотвратить скопление насекомых или другого мусора в отверстиях горелки.
Если гриль будет храниться в помещении, необходимо отсоединить газовый баллон и оставить снаружи.
Газовый баллон всегда следует хранить на открытом воздухе или в сухом, хорошо вентилируемом помещении, вдали от источников тепла или возгорания. Не подпускайте детей к баллону с газом.
Рекомендуемый температурный режим хранения: от +10 °C до +30 °C.

ДЕТАЛЬНОЕ ИЗОБРАЖЕНИЕ

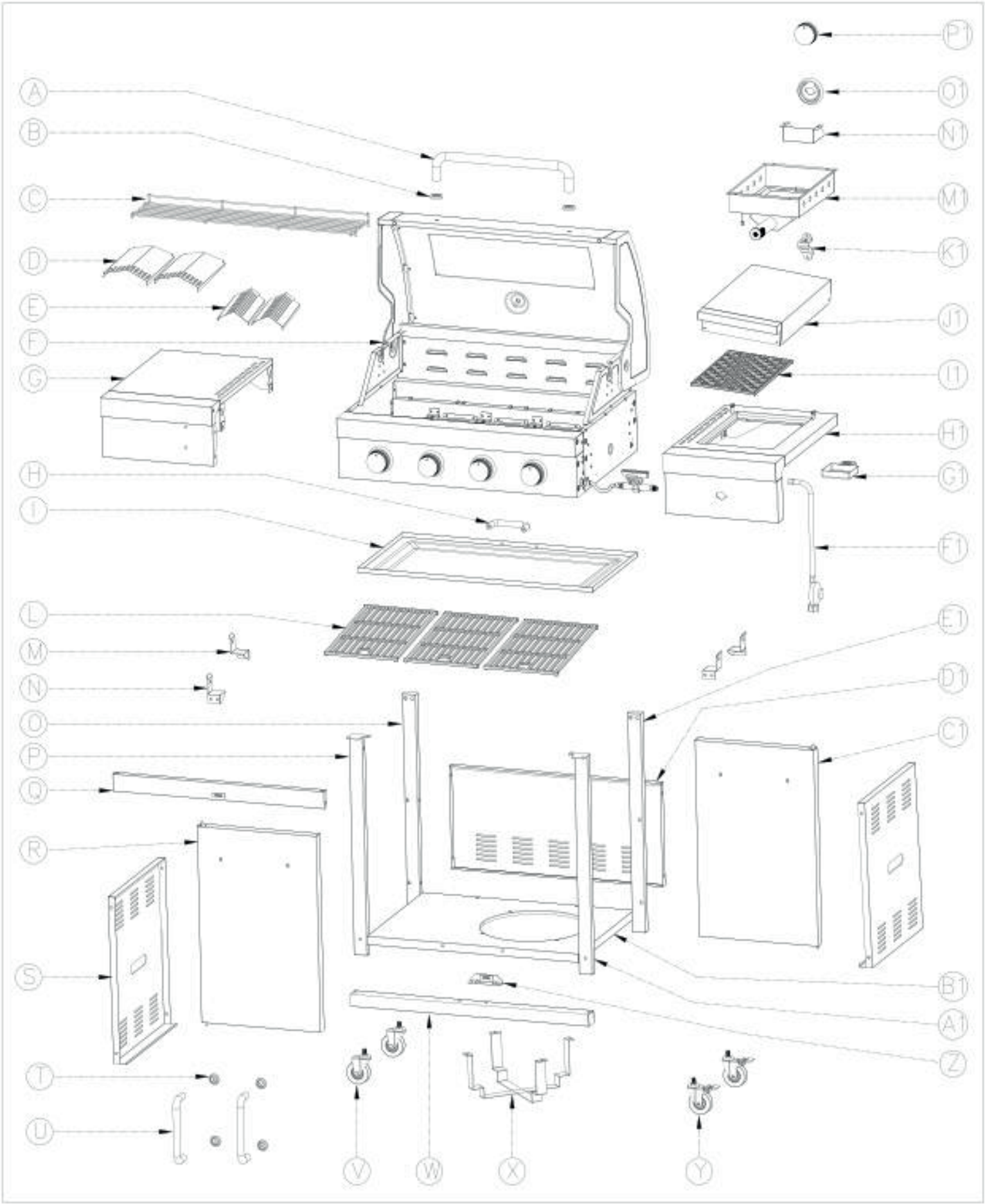

КОМПЛЕКТАЦИЯ

№	Наименование	Кол-во/ шт	№	Наименование	Кол-во/ шт
A	Ручка крышки	1	W	Нижняя балка тележки	1
B	Амортизатор ручки крышки	2	X	Держатель газового баллона	2
C	Подогревающая решётка	1	Y	Поворотное колесо (с тормозом)	2
D	Теплозащитный экран (большой)	2	Z	Магнитная защёлка дверцы	1
E	Теплозащитный экран (малый)	2	A1	Опорная ножка (спереди справа)	1
F	Корпус	1	B1	Основание	1
G	Левая боковая полка	1	C1	Правая дверца	1
H	Ручка для поддона для жира	1	D1	Задняя панель	1
I	Поддон для жира	1	E1	Опорная ножка (сзади справа)	1
L	Решётка гриля	3	F1	Регулятор и шланг	1
M	Кронштейн корпуса гриля (задний левый, передний правый)	2	G1	Боковой поддон для жира	1
N	Кронштейн корпуса гриля (передний левый, задний правый)	2	H1	Правая боковая полка	1
O	Опорная ножка (сзади слева)	1	I1	Боковая решётка гриля	1
P	Опорная ножка (спереди слева)	1	J1	Крышка для боковой горелки	1
Q	Передняя балка тележки	1	K1	Открывашка для пивных бутылок	1
R	Левая дверца	1	M1	Боковая горелка	1
S	Боковая панель	2	N1	Держатель для бокового поддона для жира	1
T	Амортизатор ручки дверцы	4	O1	Упор для регулировочного рычага боковой горелки	1
U	Ручка дверцы	2	P1	Регулировочный рычаг боковой горелки	1
V	Поворотное колесо	2			

№	Наименование	Кол-во/ шт	№	Наименование	Кол-во/ шт
AA	M6×12	58	EE		2
BB	M4×10	12	FF		2
CC	M6×20	2	GG	M5×10	2
DD	M6×30	2	Tool	Отвёртка	1

ШАГ 1

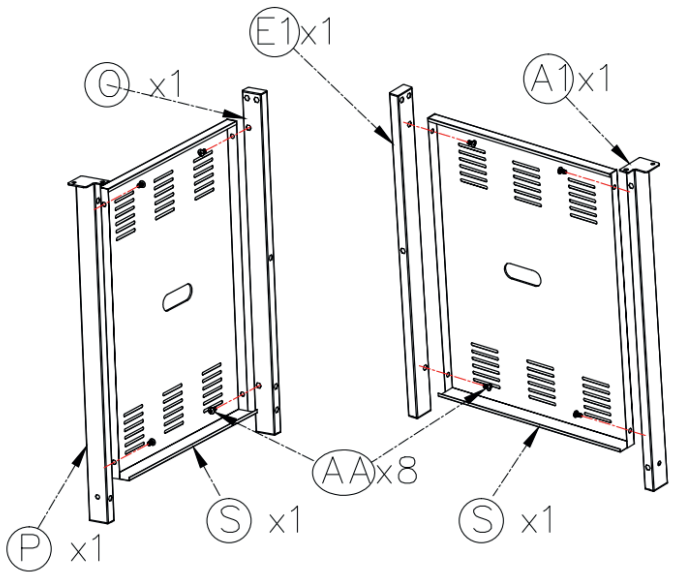

ШАГ 2

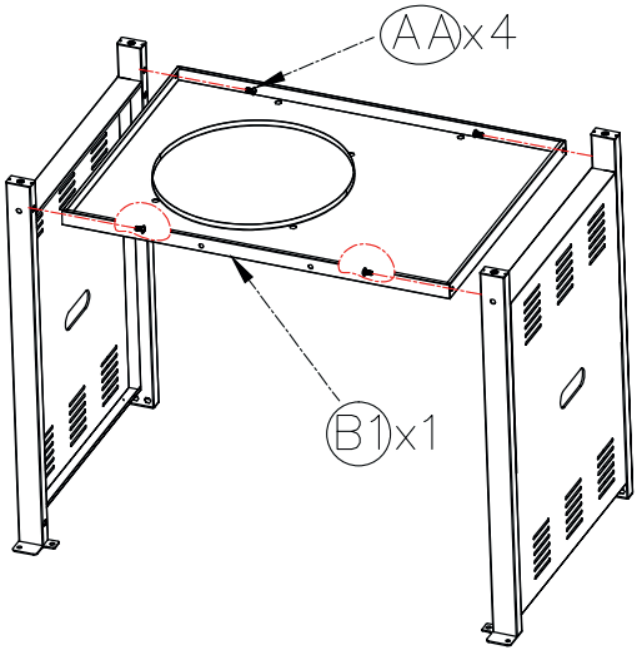

ШАГ 3

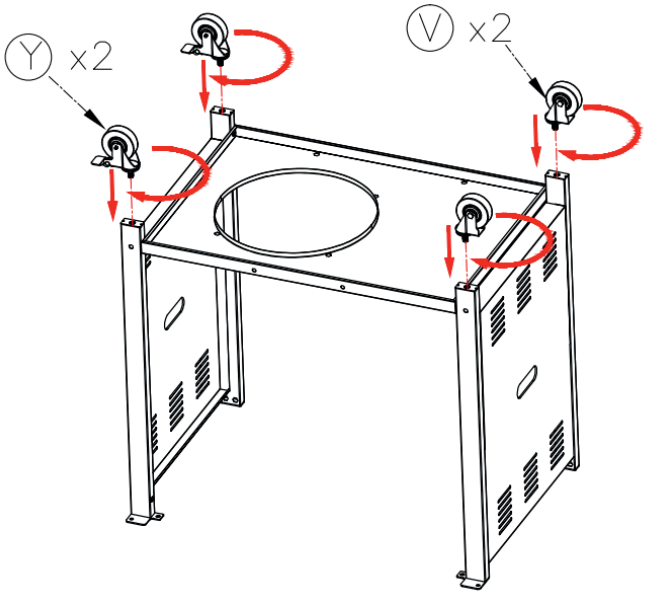

ШАГ 4

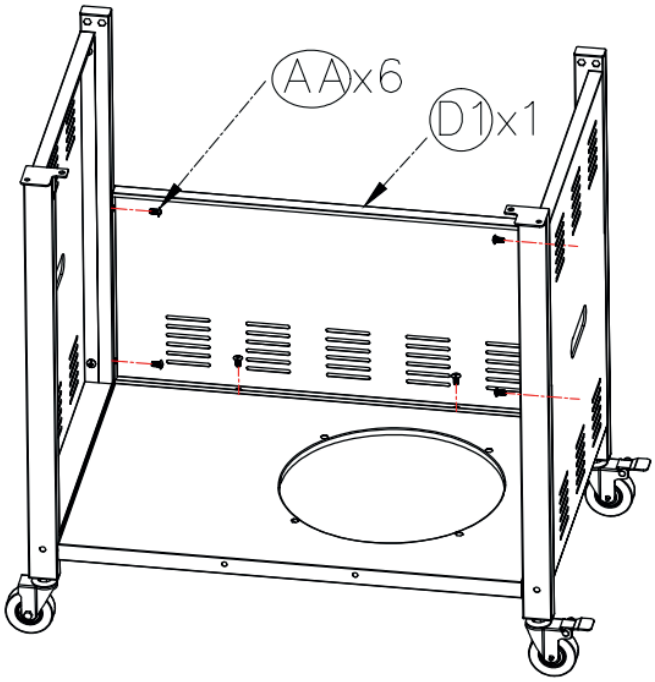

ШАГ 5

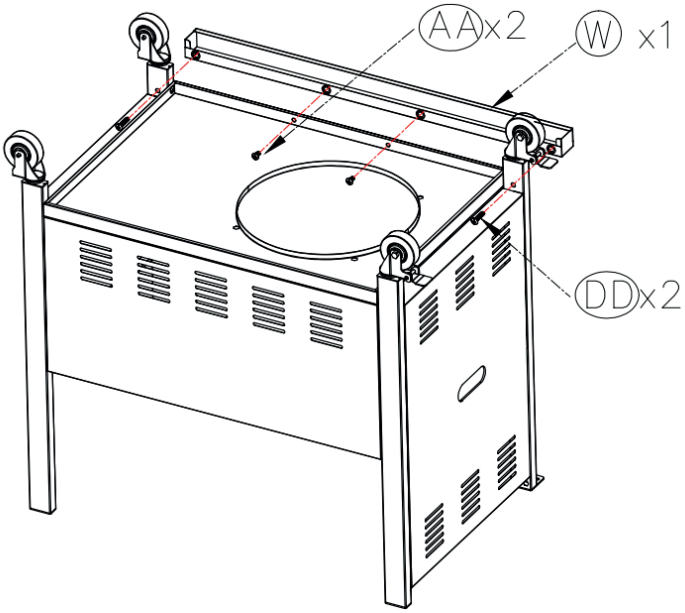

ШАГ 6

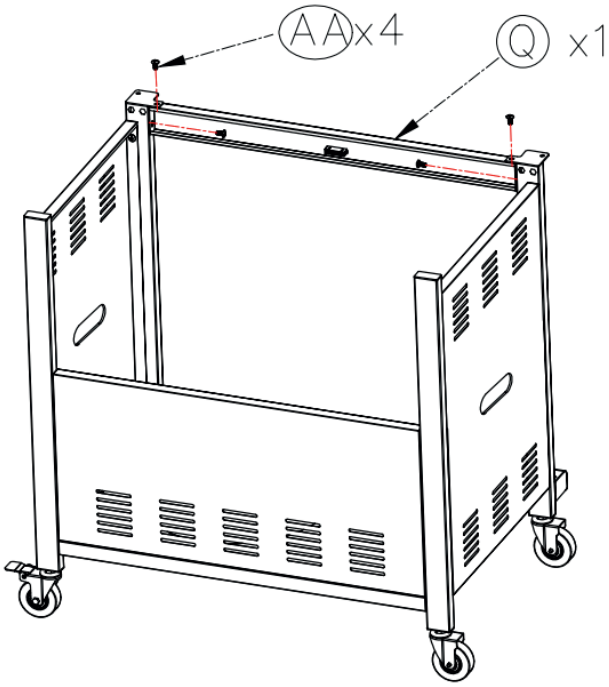

ШАГ 7

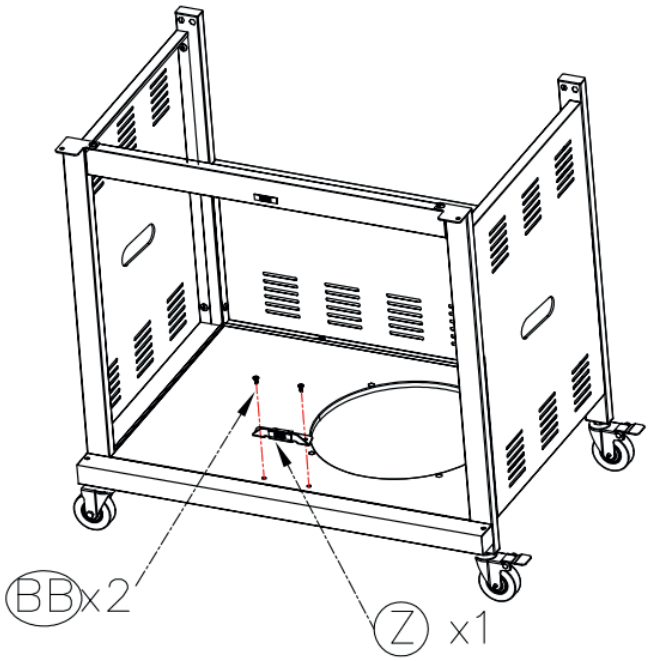

ШАГ 8

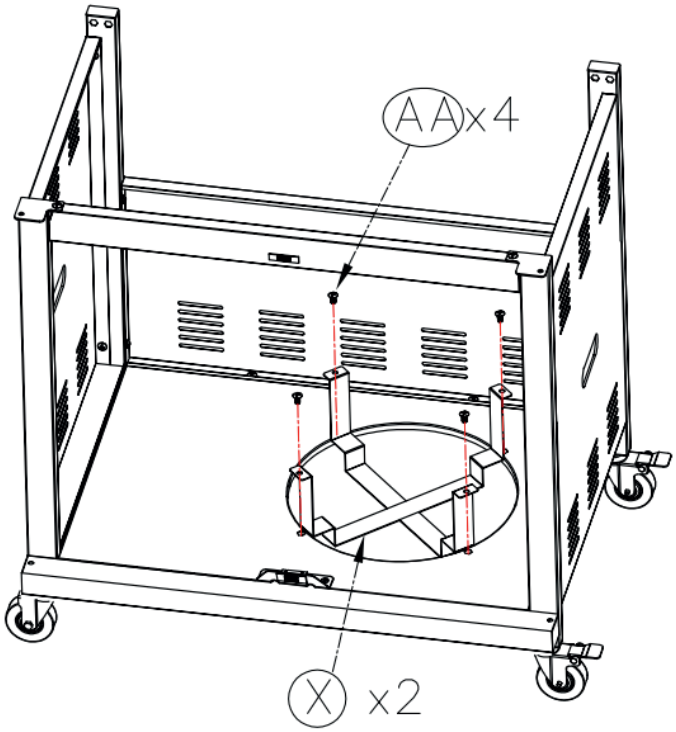

ШАГ 9

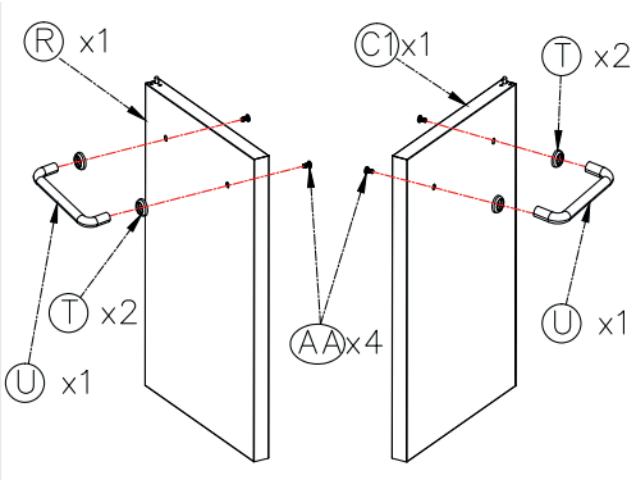

ШАГ 10

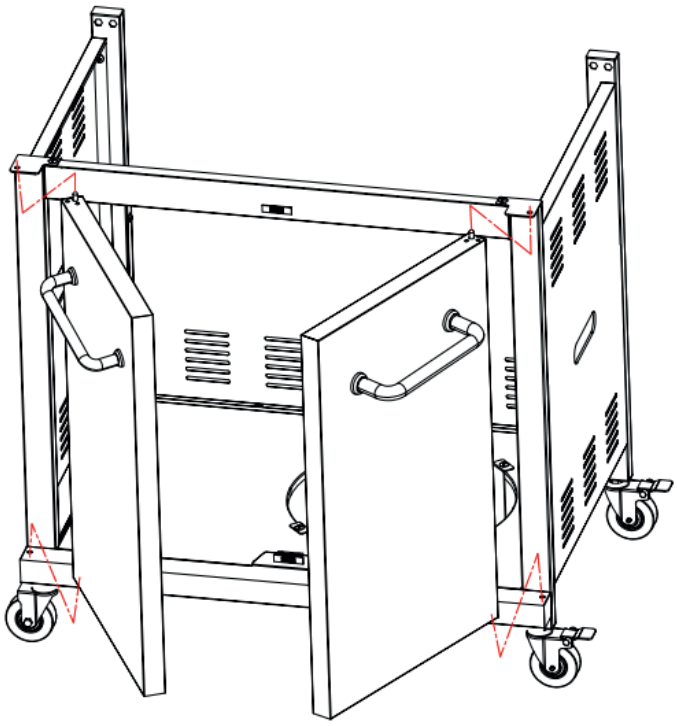

ШАГ 11

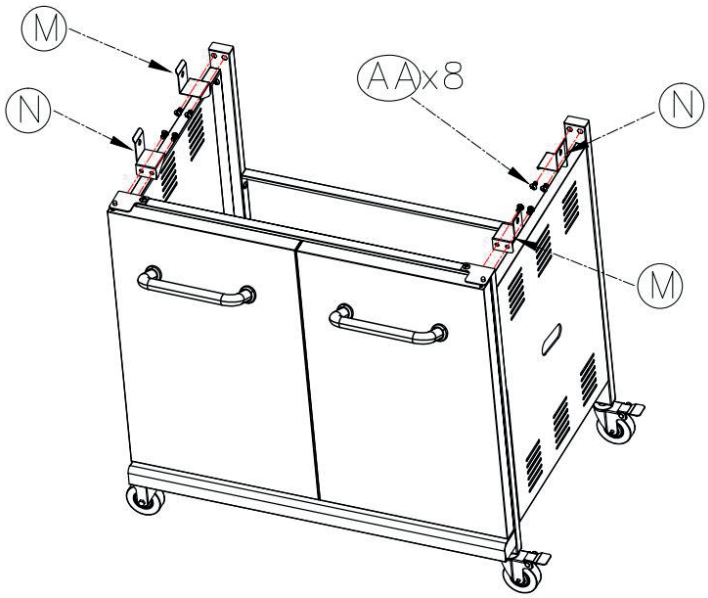

ШАГ 12

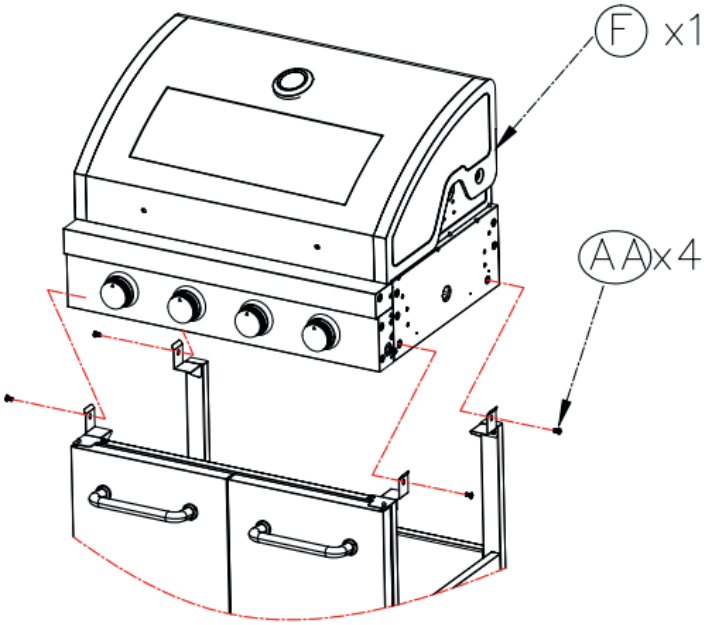

ШАГ 13

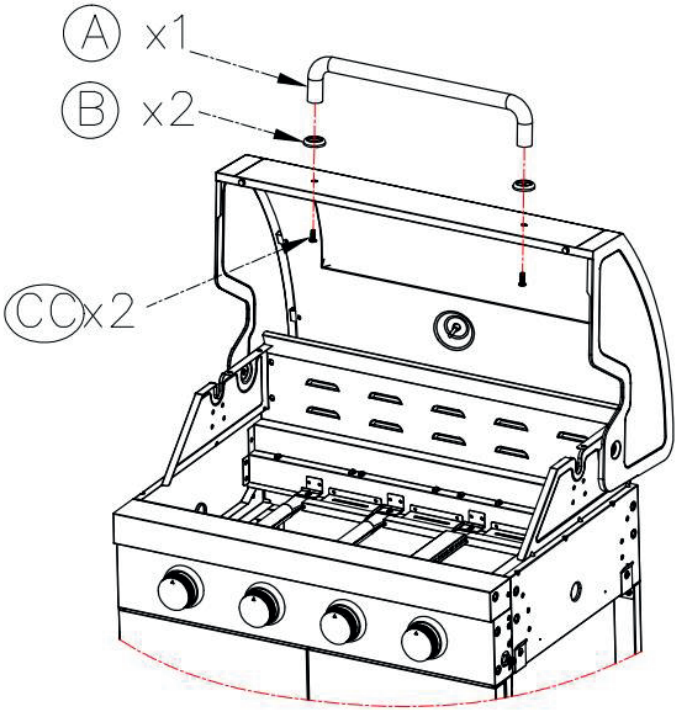

ШАГ 14

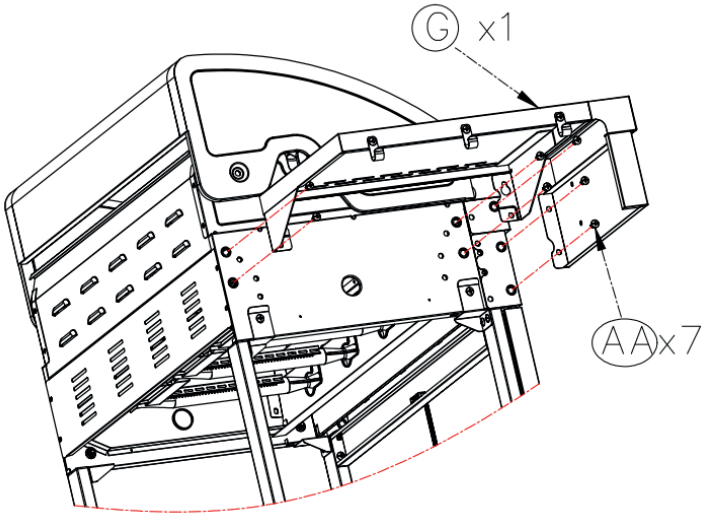

ШАГ 15

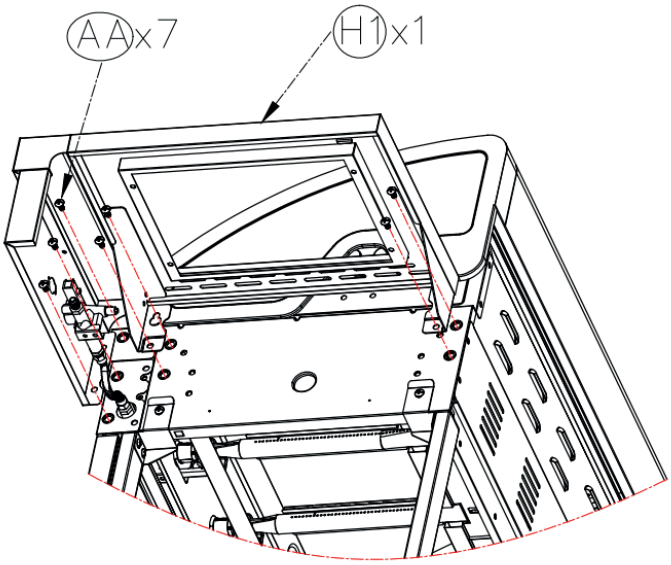

ШАГ 16

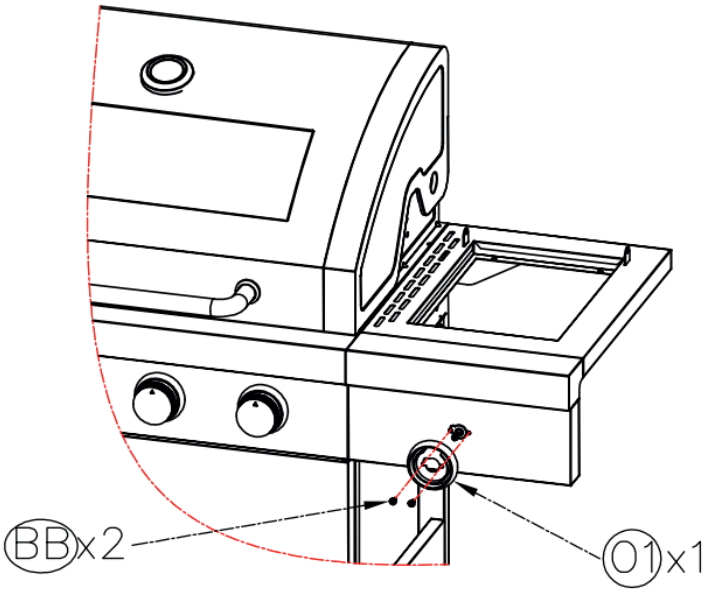

ШАГ 17

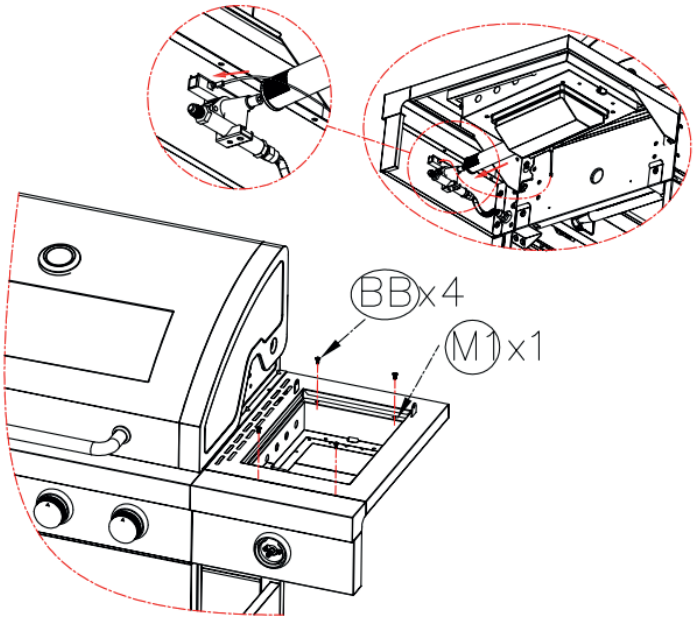

ШАГ 18

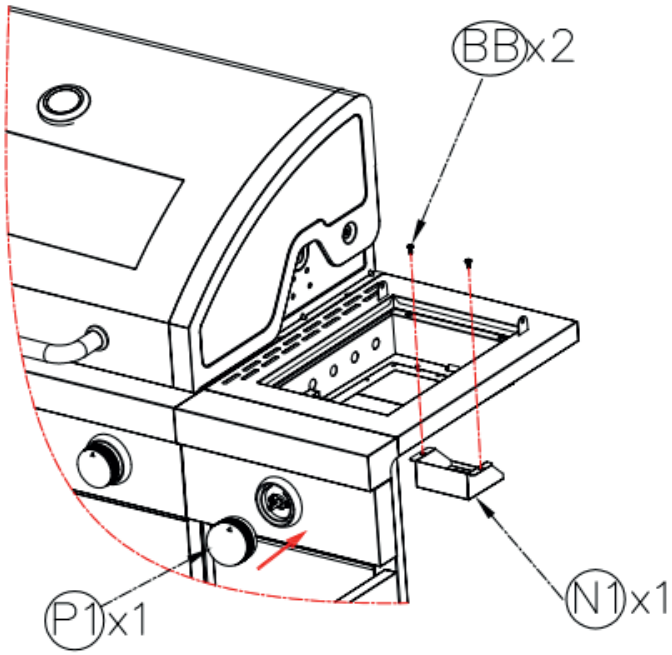

ШАГ 19

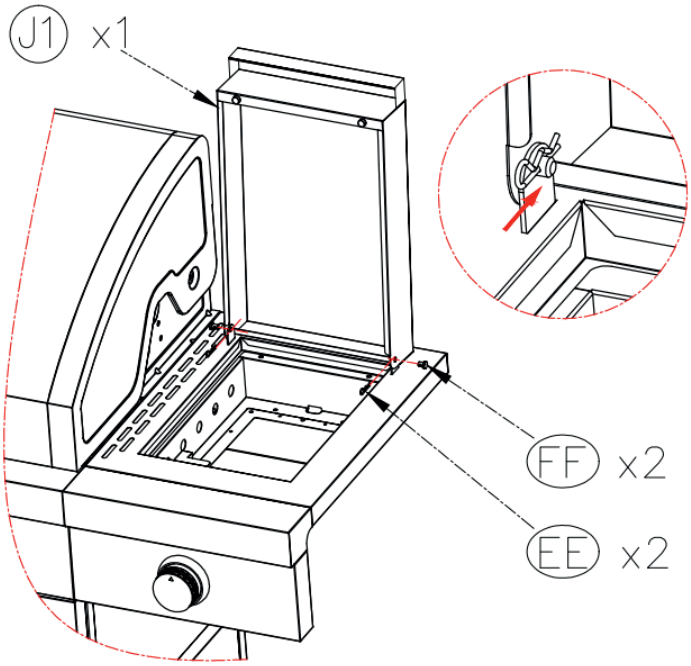

ШАГ 20

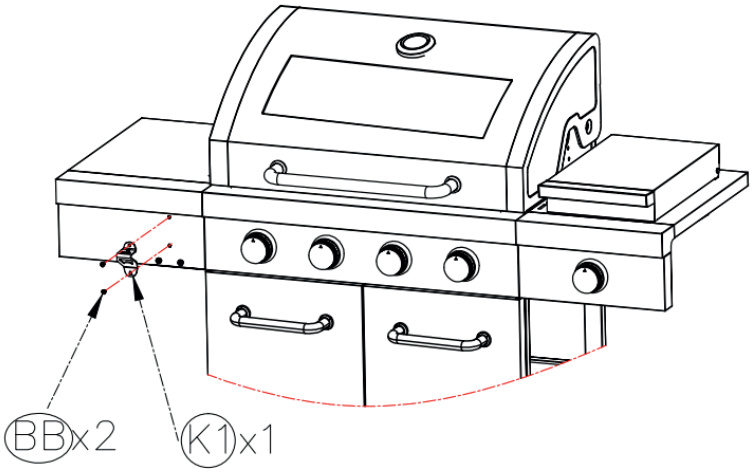

ШАГ 21

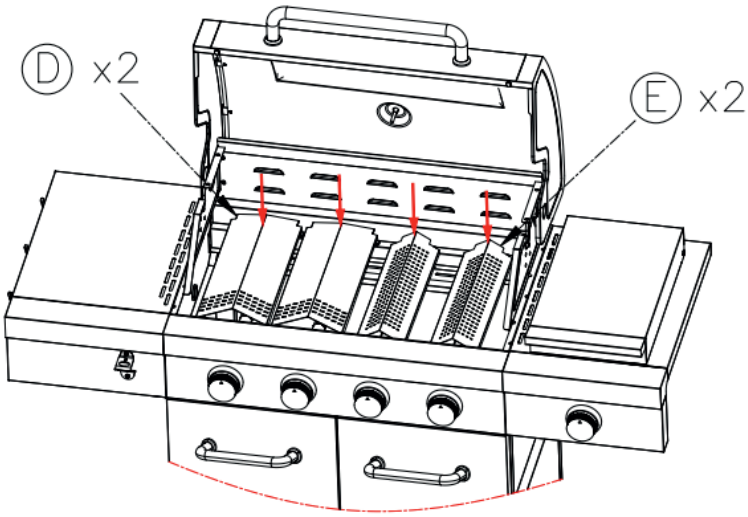

ШАГ 22

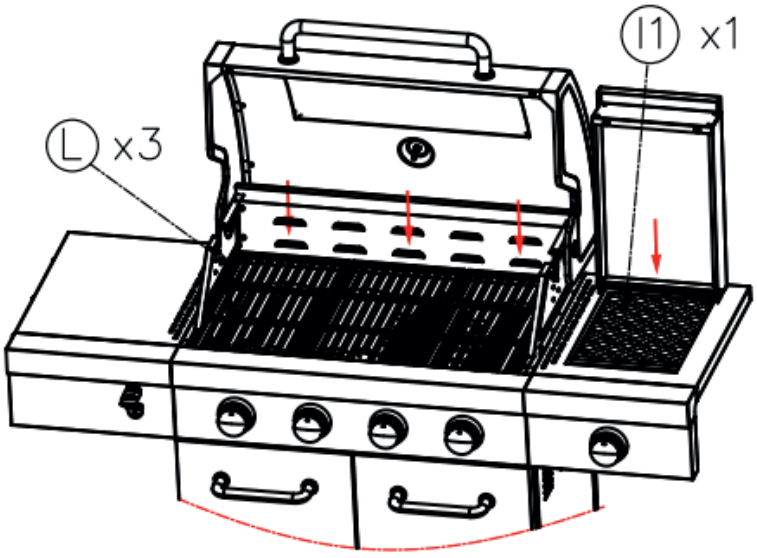

ШАГ 23

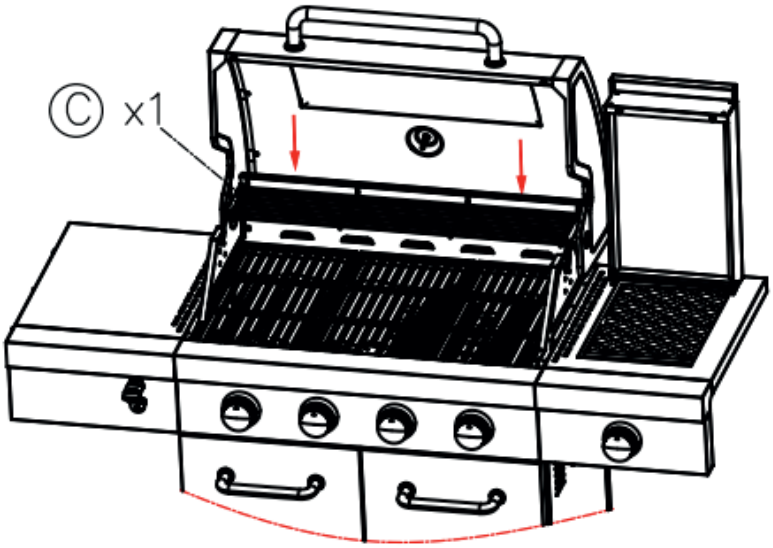

ШАГ 24

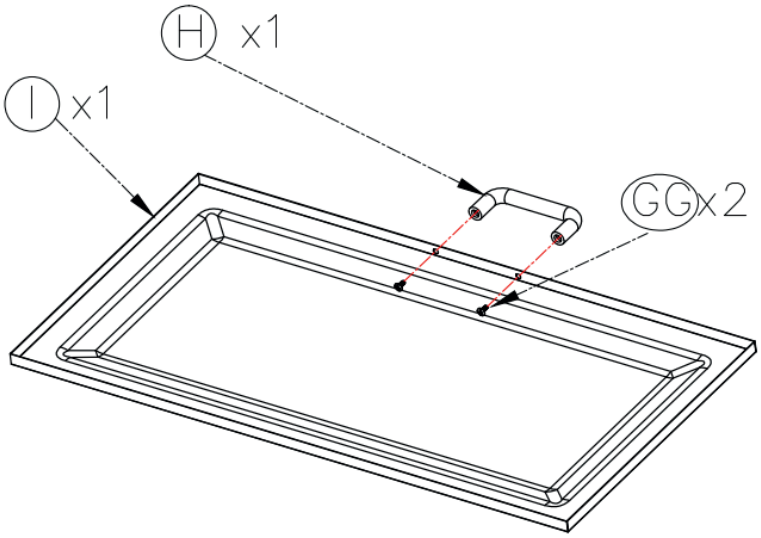

ШАГ 25

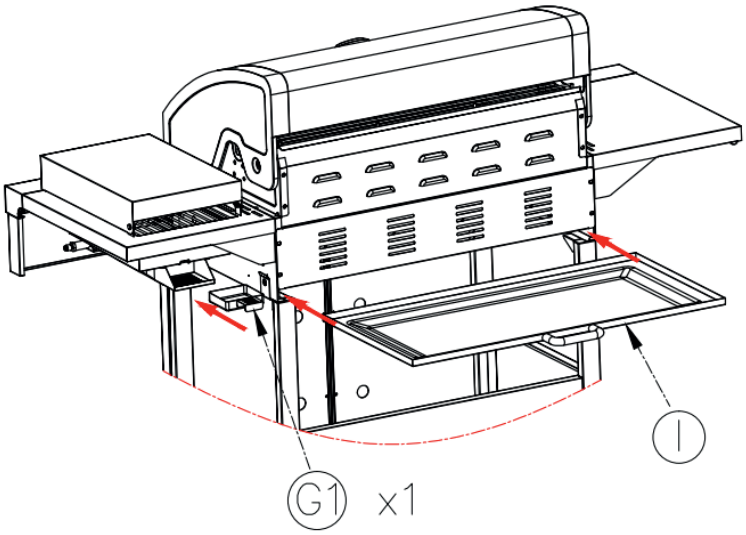

ШАГ 26

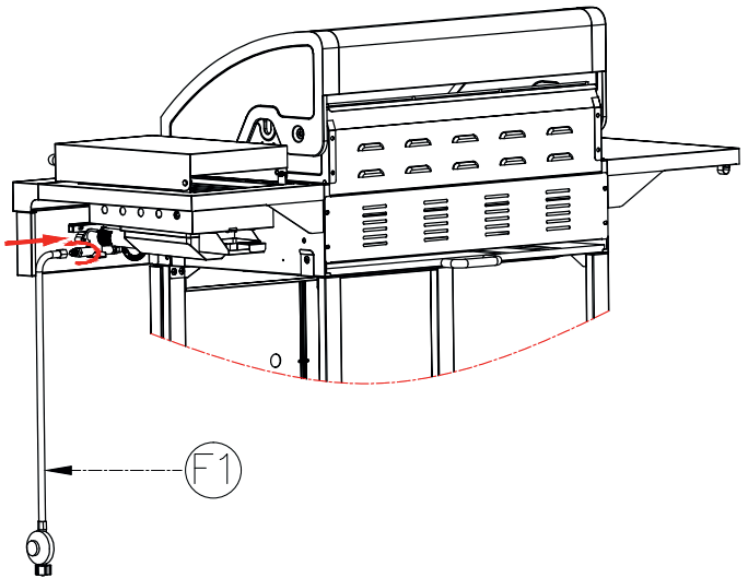

ШАГ 27

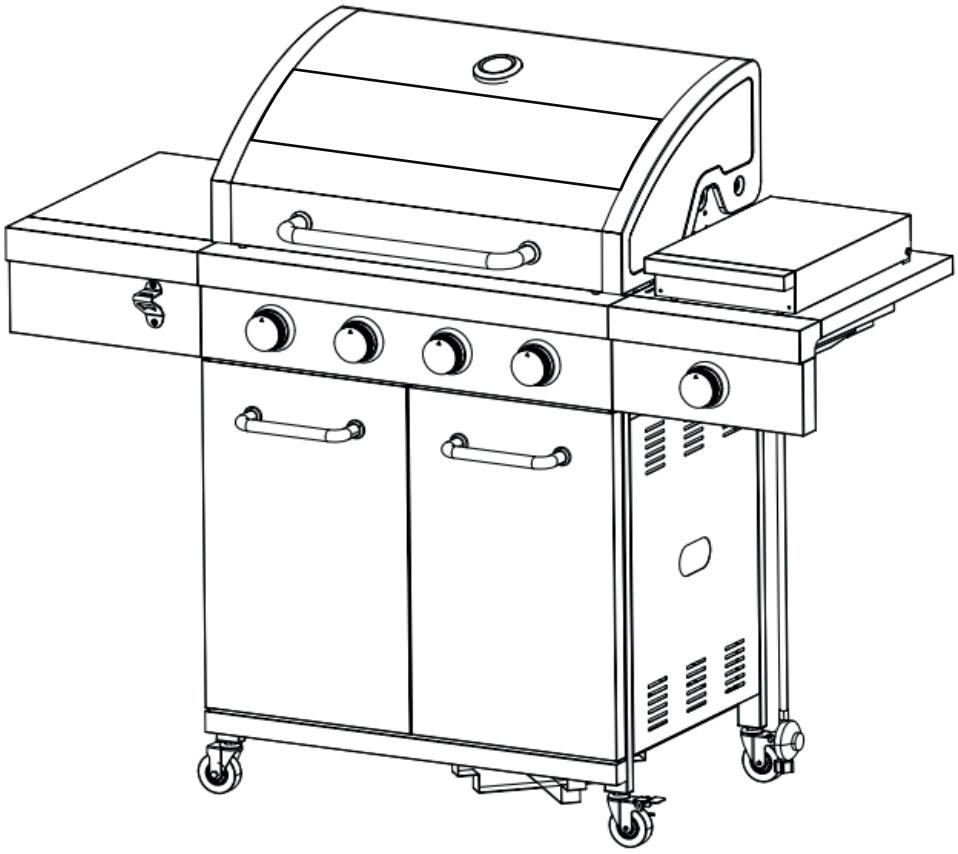

ТЕХНИЧЕСКАЯ ИНФОРМАЦИЯ

Модель гриля	BRONX CONCOURSE		
СУММАРНАЯ МОЩНОСТЬ (ДЛЯ ВСЕХ КАТЕГОРИЙ ГАЗА)	17,4 кВт (1266 г/ч). 2 основные горелки, каждая по 3,0 кВт + 2 высокопроизводительные горелки, каждая по 4,2 кВт + 1 инфракрасная боковая горелка, 3,0 кВт		
Категория газа	I3B/P(50)		
Вид газа	Бутан	Пропан	LPG Смесь газов
Давление	28–30 мбар	37 мбар	30 мбар
РАЗМЕР ИНЖЕКТОРА	Основная горелка 0,76 мм Высокопроизводительная горелка 0,91 мм Боковая горелка 0,81 мм CE 1336/25		
ИДЕНТИФИКАЦИОННЫЙ КОД:	1336DP041		

⚠ **ВАЖНЫЕ УКАЗАНИЯ ПО ЭКСПЛУАТАЦИИ**

- Использование устройства в закрытом помещении ЗАПРЕЩЕНО.
- Устройство предназначено ТОЛЬКО для использования ВНЕ ПОМЕЩЕНИЯ.
- Перед использованием и установкой прибора внимательно ознакомьтесь с инструкцией.
- Храните вдали от легковоспламеняющихся материалов.
- После использования ВСЕГДА закрывайте клапан на газовом баллоне.
- Храните газовый баллон в соответствии с государственными техническими стандартами.

EAC

Изготовитель	GUANGZHOU HENGFU HARDWARE TECHNOLOGY CO.,LTD, No.34 DAWOXU STREET, TANBU TOWN, HUADU DISTRICT, GUANGZHOU, GUANGDONG CHINA ГУАНЧЖОУ ХЭНФУ ХАРДВЭА ТЕКНОЛОДЖИ КО., ЛТД, № 34, улица Давосюй, посёлок Танбу, район Хуаду, город Гуанчжоу, провинция Гуандун, Китай
Импортёр	ООО "Глобал Трейд", 117461, Россия, г. Москва, ул. Каховка, дом 10, корпус 3, оф. помещ. 1/1

бронкс.рф