CLIO

Руководство по эксплуатации электрической печи CLIO

Адрес:
ООО “ТЕПЛОМАРКЕТ”
141044, г. Мытищи, деревня Грибки,
ул. Промышленная, д. 3/1.
https://karina.market

Данное руководство по эксплуатации (далее по тексту РЭ) изделия распространяется на весь модельный ряд электрических печей ТМ KARINA CLIO и предназначено для владельцев саун, ответственных лиц, а также для электротехнического персонала, осуществляющего установку, монтаж и обслуживание печи. В руководстве содержится описание конструкции, устройства и работы, принципа действия, правила безопасной эксплуатации, а также другие необходимые сведения для правильного монтажа и эксплуатации изделия мощностью от 6 до 12 кВт.

Благодарим вас за выбор нашей каменки!

ВНИМАНИЕ!

Перед установкой, монтажом и эксплуатацией электрической печи обязательно ознакомьтесь с данным РЭ. Лица, не ознакомившиеся с РЭ, не допускаются к монтажу, эксплуатации и обслуживанию печи

ВНИМАНИЕ!

Обслуживание оборудования должно осуществляться **исключительно** квалифицированным техническим персоналом.

ЗАПРЕЩАЕТСЯ!

Самостоятельное подключение, техническое обслуживание и ремонт печи. Все работы должны выполняться электротехническим персоналом имеющий допуск к работе с электроустановками до 1000В.

После завершения установки и монтажа данное РЭ должно быть передано владельцу сауны или ответственному лицу, которое будет эксплуатировать и обслуживать печь.

2. Оглавление:

1 Введение ...……...……. 1
2 Оглавление ...……...……. 2
3 Руководство по эксплуатации …… 3
3.1 Описание и работа изделия ……. 3
3.1.1 Назначение изделия …….. 3
3.1.2 Технические характеристики ……... 3
3.1.3 Состав изделия ...……...……. 4
3.1.4 Устройство и работа …….. 7
3.1.5 Средства измерения, инструмент, принадлежности……... 7
3.1.6 Маркировка ……... 7
3.1.7 Упаковка …… 7
3.2 Описание и работа составных частей изделия ……... 8
3.2.1 Общие сведения …… 8
3.2.2 Маркировка и пломбирование ……... 11
3.2.3 Упаковка составных частей ……11
4 Использование изделия по назначению …….. 12
4.1 Эксплуатационные ограничения ……... 12
4.2 Подготовка изделия к использованию …….. 13
4.2.1 Внешний осмотр изделия перед использованием …… 13
4.2.2 Положения органов управления и настройка после подготовки изделия к работе …….. 13
4.2.3 Указания об ориентировании изделия в парной ……... 13
4.2.4 Приточная вентиляция …… 15
4.2.5 Электромонтаж и соединение печи с другими изделиями …….. 15
4.2.6 Указания по первому включению и опробованию работы изделия …… 16
4.2.7 Указания по загрузке камней в печь …….. 16
4.3 Использование изделия …….. 17
4.3.1 Порядок действий при применении изделия …… 17
4.3.2 Нагрев ……... 17
4.3.3 Парение …… 17
4.3.4 Меры безопасности при использовании изделия по назначению …….. 18
5 Обслуживание печи и его составных частей ……. …… 18
5.1 Общие указания и периодичность обслуживания ……... 18
5.2 Возможные неисправности и их устранение ……... 19
5.3 Текущий ремонт …….. 19
6. Хранение …… 20
7. Транспортирование …….. 20
8. Утилизация …… 20

3. Руководство по эксплуатации.

3.1 Описание и работа изделия

Данное изделие представляет собой электрическую печь сопротивления (ЭПС) в форме параллелепипеда квадратного сечения, оснащенную предустановленными трубчатыми электронагревателями (далее ТЭНами) в держателе кассетного типа, и укомплектованную арома-чашей.

ВНИМАНИЕ!
Производитель оставляет за собой право вносить изменения в конструкцию изделия, не влияющие на его потребительские свойства и не ухудшающие его эксплуатационные характеристики.

3.1.1 Назначение изделия.

Электрические печи серии ТМ KARINA CLIO предназначены для:
- Нагрева и поддержания температуры воздуха в парильном помещении до необходимых значений.
- Увлажнения парного помещения.
- Получения пара от камней, заложенных в печь.
- Выпаривания воды через арома-мешочек (с травами) в арома-чаше для получения аромата.

Областью применения, являются частные и общественные банные помещения сухого (сауна) и влажного (русская баня) типа.

ЗАПРЕЩАЕТСЯ!
Использовать данную электрическую печь в других целей и в других областях применения, кроме указанных в настоящем РЭ.

Основным параметром, характеризующим данный тип печей, является выделенная активная мощность в виде тепла на ТЭНах.
Для сухой бани (температура до +120°С) модель печи из линейки CLIO выбирают в зависимости от объёма парильного помещения, исходя из заявленной производителем мощности.
Для влажной бани (температура до +70°С) допускается увеличение объёма парной на 20%.

3.1.2 Технические характеристики.

Мощность, кВт *	Объём парильного помещен, м³ **	Номинальное напряжение сети, В ***	Сечение медных проводников, мм²	Масса печи, кг	Масса камней, кг	Габаритные размеры, ВхШхГ, мм
6	6-8	230/400	4/2.5	25	40	790x437x337
8	8-12					
10	10-14	400	2.5			
12	14-16					

Таблица 1.: Технические характеристики.

*Мощности, указанные в Таблице 1, рассчитаны при стандартных значениях напряжения и частоты электросети.

**Объём парильного помещения, указанный в Таблице 1, носит рекомендательный характер и зависит от выделяемой мощности электрической печи, а также конструктивно-функциональных особенностей парного помещения. Расчёт печей произведён с учётом максимальной температуры 110-120 °С в парной.

***Номиналы электрических сетей, их стандартные значения и диапазон используемого напряжения, необходимые для эксплуатации изделия, определяются в соответствии с ГОСТ 29322-2014 (IEC60038:2009)."

3.1.3 Состав изделия.

Печь электрическая CLIO (Рис.1, Рис.2) состоит из следующих модулей:

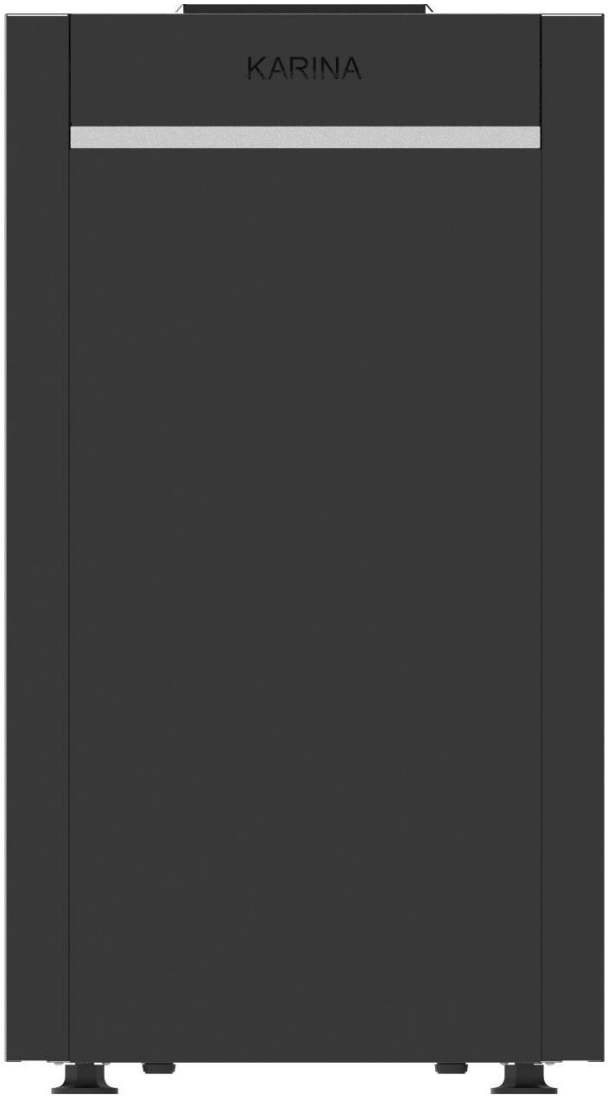

Рис.1.: Общий вид.

Рис. 2.: Изометрическая проекция.

1. Внешний корпус – 1 шт.
2. Внутренний корпус – 1 шт.
3. Сетки для камней – 1 шт.
4. ТЭНовая сборка кассетного типа – 1 шт.(по 3 ТЭНа)
5. Передняя дверца – 1 шт.
6. Арома-чаша с сеткой – 1 комлп.

*В печах линейки CLIO существуют конструкционные отличия, обусловленые геометрией установленных ТЭНов разных номиналов мощностей.

Взаимное расположение частей изделия представлено на Рис.3.1 Общая сборка с вырезом.

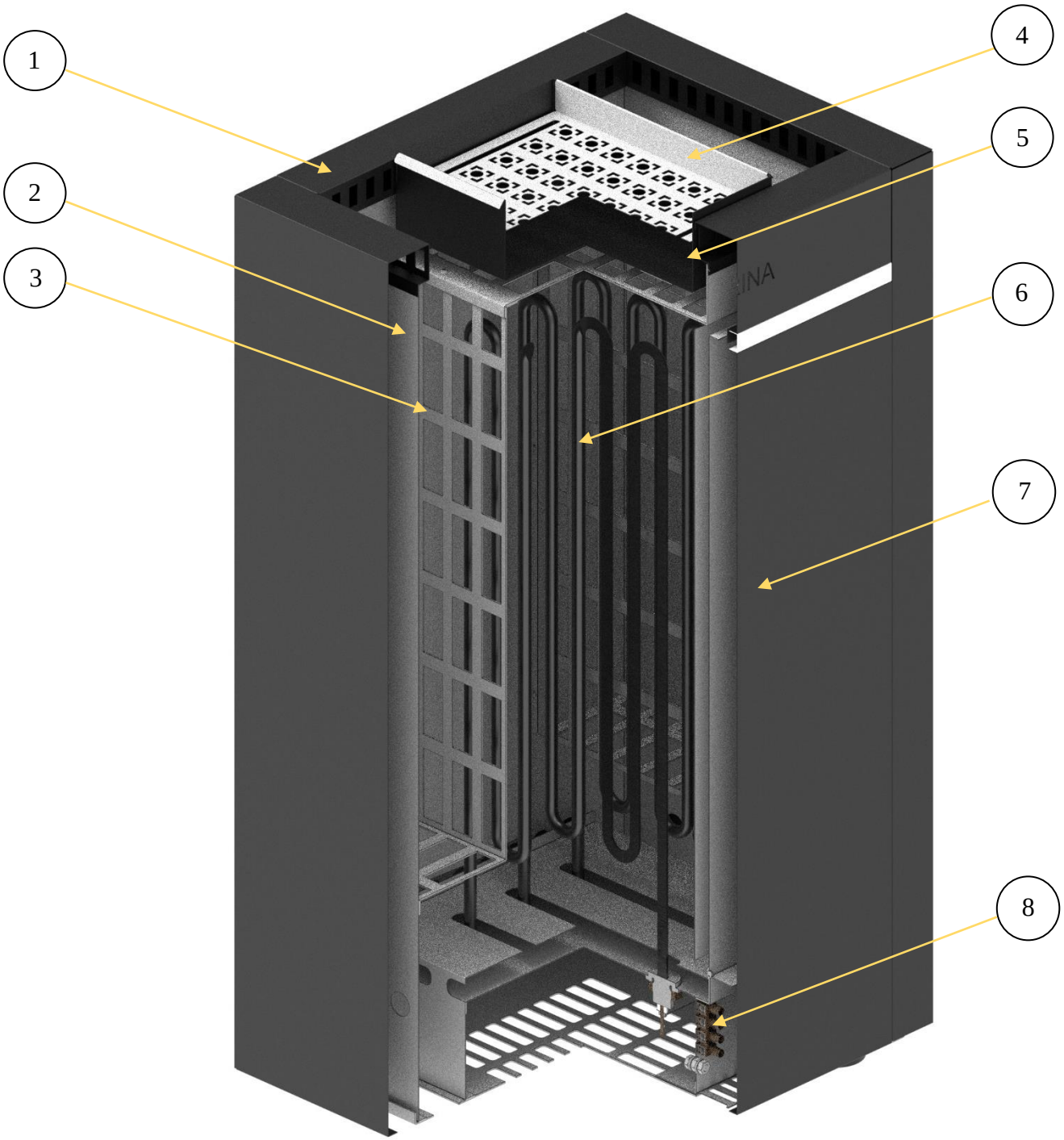

Рис. 3.1. Общая сборка с вырезом:
1- Внешний корпус, 2 – Внутренний корпус,
3 – Сетка для камней, 4 – Сетка арома-чаши , 5 - Бак арома-чаши,
6 - ТЭНовая сборка кассетного типа, 7 – Передняя дверца,
8 – Клеммная колодка для подключения.

Взаимное расположение частей изделия представлены на Рис.3.2. частичная “взрыв-схема”.

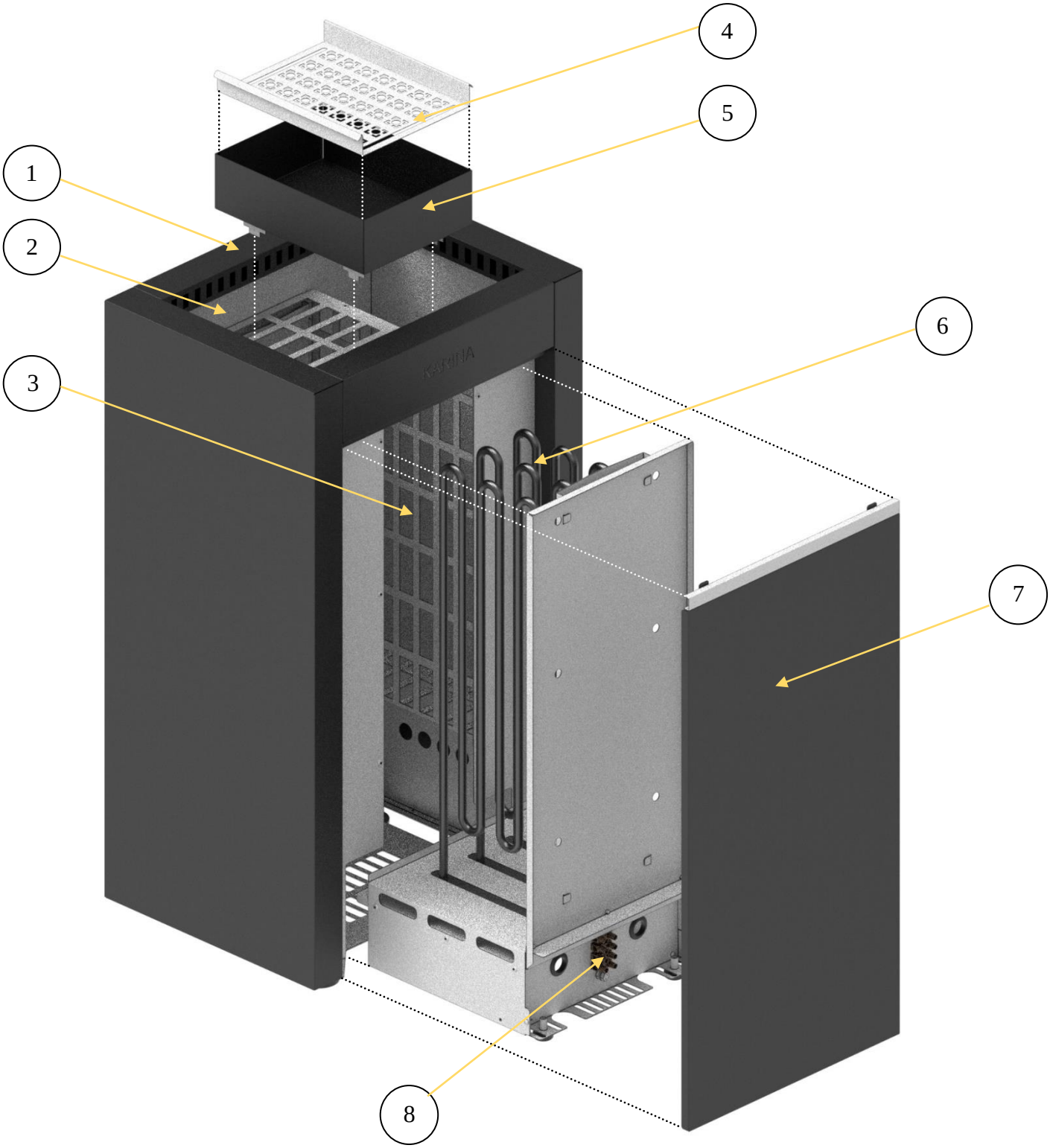

Рис. 3.2 частичная взрыв схема:
1- Внешний корпус, 2 – Внутренний корпус,
3 – Сетка для камней, 4 – Сетка арома-чаши , 5 - Бак арома-чаши,
6 - ТЭНовая сборка кассетного типа, 7 – Передняя дверца,
8 – Клеммная колодка для подключения.

3.1.4 Устройство и работа.

Принцип работы основан на преобразовании энергии электрического тока, подводимого к ТЭНам, в тепловую энергию, отдаваемую в окружающую среду.

3.1.5 Средства измерения, инструмент, принадлежности.

Печь может быть оснащена устройством управления ТМ KARINA (Case / Slim / Sense Pro), которое обеспечивает контроль и поддержание режимов в парной, являющимся средством измерения, контроля и поддержания режимов в парной.
Основные функции устройства управления:
- Поддержание заданной температуры в парной в течение установленного пользователем времени.
- Контроль и поддержание заданной относительной влажности в парной (только для модели ТМ KARINA Sense Pro).
- Коммутацию ТЭНов электропечи с электросетями посредством магнитного контактора.
- Ограничение времени сеанса, заданного пользователем.
- Учёт отработанных часов печи.
- Аварийное отключение питания при достижении температуры в парной +125°С.

Устройства управления **не входят в стандартную комплектацию**.

Инструменты и запасные части ЗИП **не предоставляются** предприятием-изготовителем в качестве стандартной комплектации.

3.1.6. Маркировка.

Электрическая печь ТМ KARINA CLIO 6-12 маркируется табличкой устройства, расположенной в задней, нижней части корпуса. На табличке указаны основные характеристики и данные о печи.

ПРИМЕЧАНИЕ:
Гарантийные пломбы не используются производителем.

3.1.7 Упаковка.

Электрическая печь ТМ KARINA CLIO поставляется в коробке из трёхслойного картона (Т-22) размерами 450 х 450 х 800 мм.

3.2 Описание и работа составных частей изделия

3.2.1 Общие сведения

Составными частями печи являются:

1. ТЭН – Трубчатый Электронагревательный прибор, заданной формы, заполненный теплопроводящим электрическим изолятором. (См. Рис. 4.1 ТЭН – вид спереди и Рис. 4.2 ТЭН – изометрическая проекция).

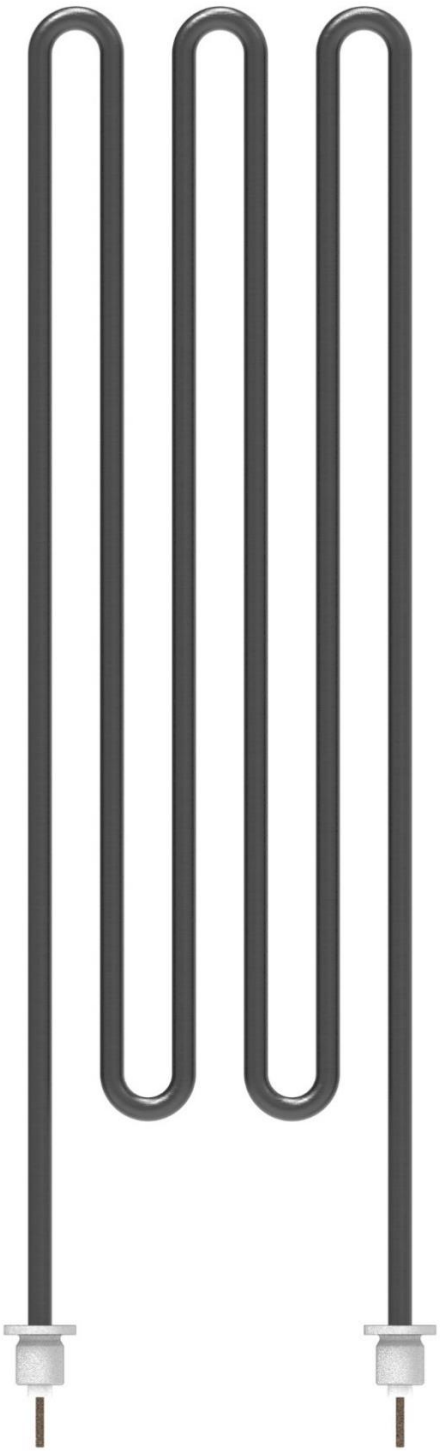

Рис. 4.1 Вид спереди.

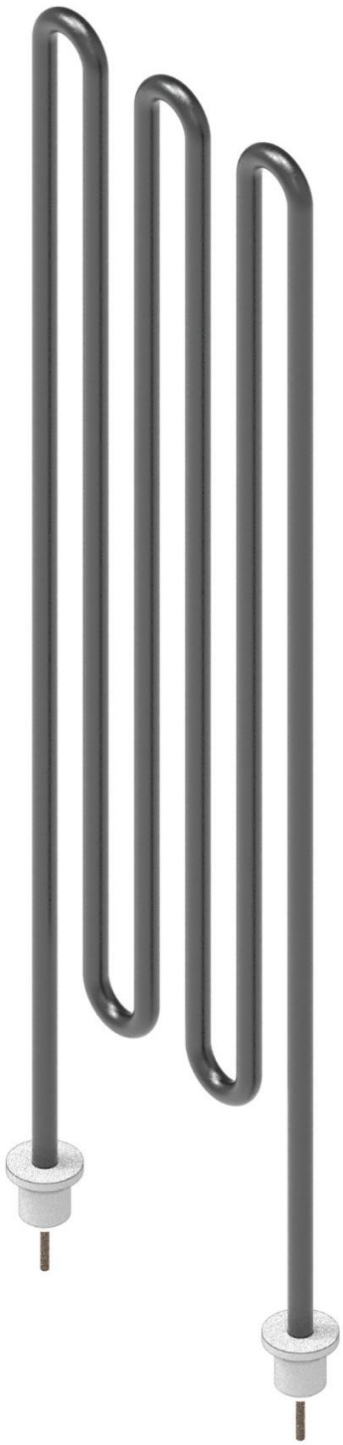

Рис. 4.2 Изометрическая проекция.

2. Кассета с ТЭНами : платформа с защитными отражателями и предустановленными ТЭНами, подключенными к колодке. **Это быстросъёмная часть печей модельного ряда Clio**, которая обеспечивает легкий монтаж и демонтаж комплекта нагревательных элементов.
(См. Рис. 5.1 – Рис. 5.2. - изометрическая проекция).

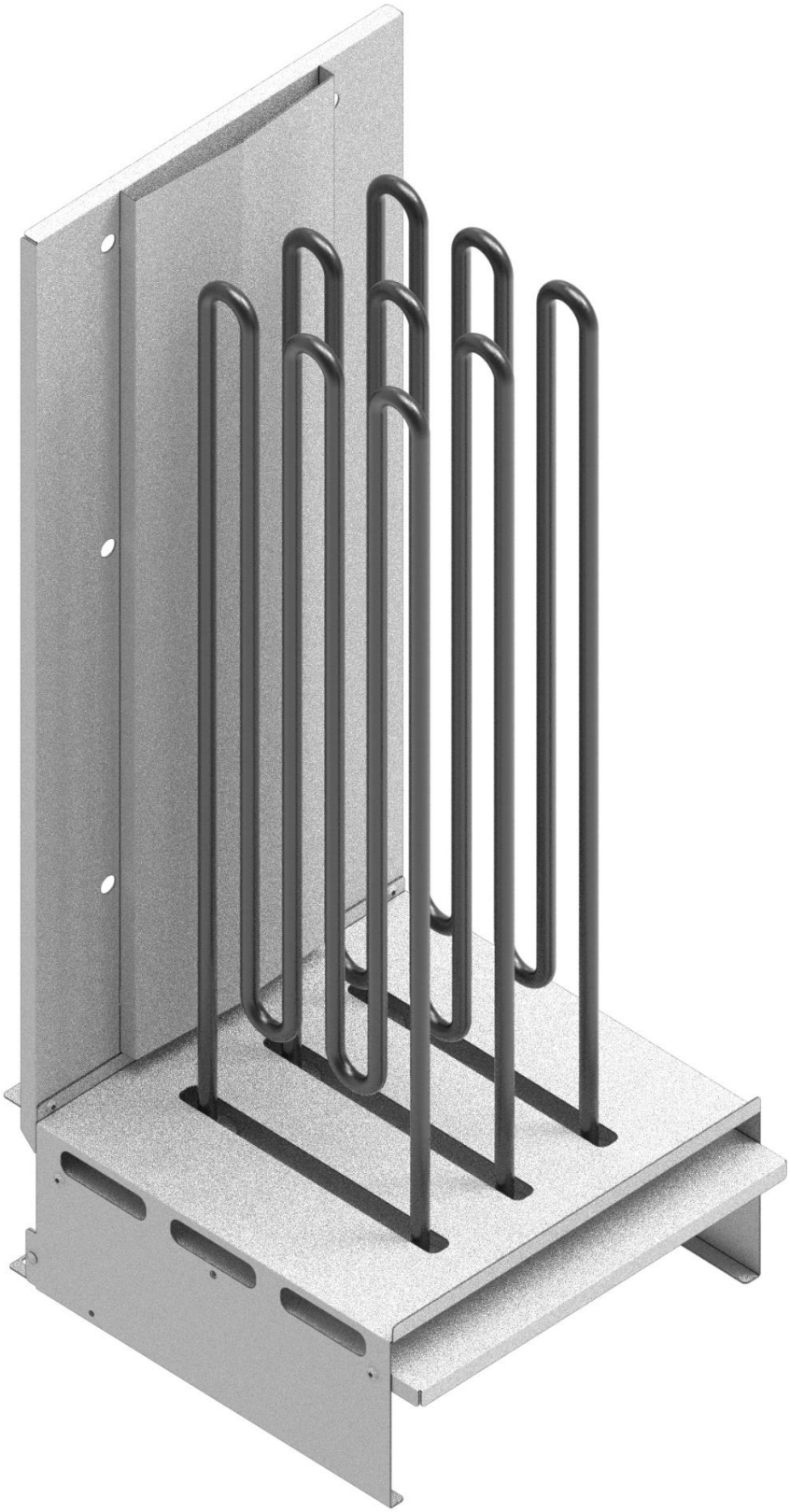

Рис. 5.1 – Кассета с ТЭНами. Изометрическая проекция.

Рис. 5.2 – Кассета с ТЭНами. Изометрическая проекция.

3. Арома-чаша : бак для чистой воды, объёмом 2,5л, с предустановленной сеткой из нержавеющей стали. (Рис.6. :Арома чаша. Изометрическая проекция).
Арома-чаша предназначена для выпаривания чистой воды, через мешок с травами, для увлажнения воздуха и создания аромата в парной.

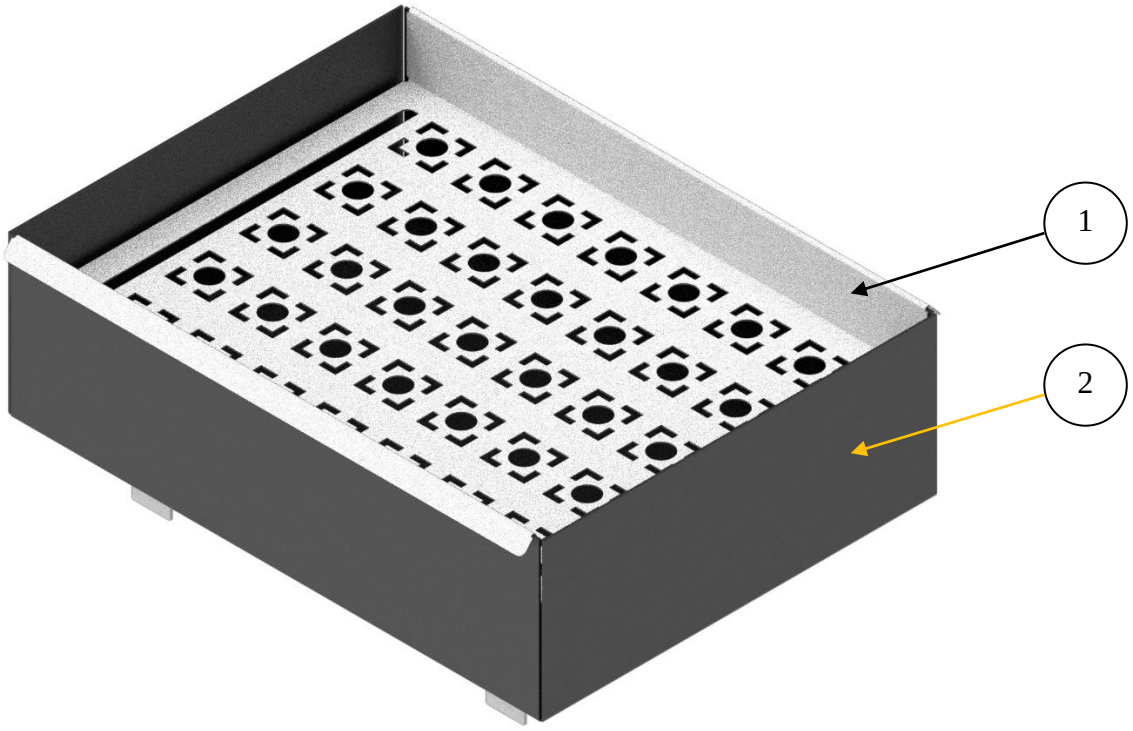

Рис.6.: Арома чаша. Изометрическая проекция.

Взаимное расположение частей детали:
1 – Сетка для арома-чаши, 2- Бак для воды.

3.2.2 Маркировка и пломбирование.

Каждый ТЭН в кассетной сборке имеет маркировку, содержащую следующую информацию:
1. Торговую марку.
2. Условное обозначение материала оболочки и нагревательной среды.
3. Номинальную потребляемую мощность [кВт].
4. Номинальное напряжение [В].
5. Месяц и год выпуска (последние 2 цифры)

Маркировка арома-чаши не предусмотрена предприятием-изготовителем

3.2.3 Упаковка составных частей.

Составные части изделия уже предустановлены в печь на предприятии изготовителе и не требуют дополнительной упаковки. (отдельная упаковка для составных частей не предусмотрена).

4. Использование изделия по назначению

4.1 Эксплуатационные ограничения.

Электрическая печь ТМ KARINA CLIO рассчитана на следующие номиналы электрических сетей по ГОСТ 29322-2014 (IEC60038:2009):

- Напряжение 230/400 В (с отклонением не более ±10% от номинального значения, где значение в числителе соответствует напряжению между фазой и нулём, знаменатель – напряжению между фазами)
- Частотой 50 Гц.

Требования к подключению:

- Подключение печи необходимо выполнить в соответствии с электрической схемой для электромонтажа.
- Печь должна быть подключена через дифференциальный автомат или устройство защитного отключения (УЗО) совместно с автоматическим выключателем.
- Устройство должно быть надёжно заземлено.
- Вся электропроводка должна быть выполнена в соответствии с нормами ПУЭ и ПТБ. Установка печи проверяется представителями Госэнергонадзора и Госпожнадзора.

Требования к электропроводке:

- Электропроводники (включая заземляющий проводник) должны быть выполнены из медли в термостойкой изоляции, сечениями не ниже, указанных в Таблице 1. Технические характеристики.
- Электропроводники при прохождении соединительного или монтажного кабеля к сауне или сквозь стены сауны, на высоте более 500 мм, от пола, должны выдерживать температуру до 170 °С, при полной нагрузке.
- Оконцевание проводников и кабелей, присоединяемых непосредственно клеммным колодкам электропечи, следует выполнять опрессовкой наконечников, зажимными контактными соединениями (ПУЭ 7, 7.5.66).

Требования к эксплуатации:

- Эксплуатация электронагревателя производится **строго** в вертикальном состоянии (ТЭНами вверх).
- Покрытие пола в месте установки печи должно быть несгораемым.
- Вентиляция, требования к конструкции, эксплуатации, материалам сауны, в которой установлена данная печь, должны удовлетворять следующим нормативным документам:
- СП 7.13130.2013 «Отопление, вентиляция и кондиционирование».
- СП 4.13130.2013 «Системы противопожарной защиты».
- Постановление Правительства РФ от 25.04.2012 №390 (ред. от 06.04.2016) «О противопожарном режиме» вместе с «Правилами противопожарного режима в Российской Федерации».
- СНиП 31-01-2003 «Здания жилые многоквартирные».

ВНИМАНИЕ!

Запрещается устанавливать печь в помещениях, не отвечающих требованиям пожарной безопасности (СНиП 31-05-2003).

4.2 Подготовка изделия к использованию.

4.2.1. Внешний осмотр изделия перед использованием.

Внешний осмотр изделия производится после извлечения из транспортировочной упаковки. Наружная поверхность печи должна быть без видимых механических дефектов. ТЭНы надёжно закреплены в корпусе печи и не иметь механических повреждений (вмятин, трещин, надломов), клеммные колодки надёжно закреплены на корпусе печи, провода надёжно затянуты, арома чаша не иметь видимых механических повреждений.

4.2.2 Положений органов управления и настройка после подготовки изделия к работе перед включением.

Для печей CLIO с выносным устройством управления CASE, Slim, Sense Pro устройство должно быть обесточено.

4.2.3 Указания об ориентировании изделия в парной.

Печь может быть установлена в любом месте парной. Для обеспечения безопасности от возгорания и удобства пользования, соблюдайте минимально допустимые безопасные расстояния до горючих конструкций.
Минимально допустимые безопасные расстояния при расположении печи в парном помещении показаны на Рис.7.1. (Схема расположения печи в парной. Вид сверху) и Рис.7.2.(Схема расположения печи в парной. Вид сбоку).
Где А – минимальное расстояние от стены к печи – 50 мм, Б – минимальное расстояние от потолка к печи – не менее 1000 мм.

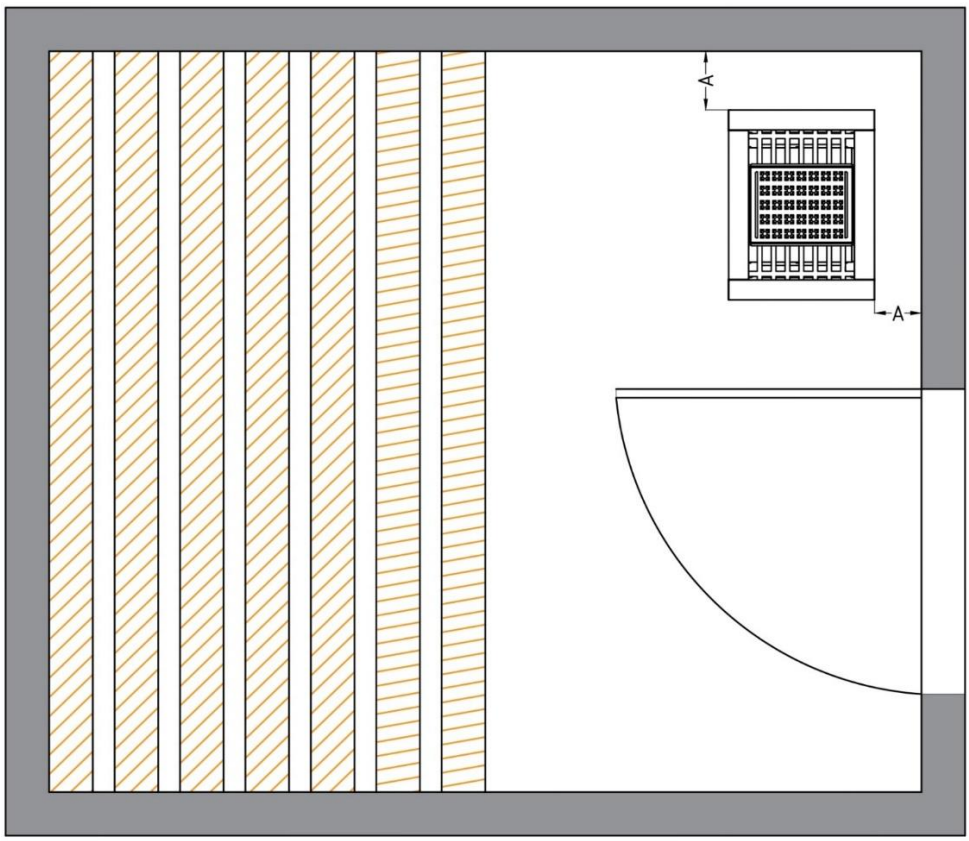

Рис. 7.1. Схема расположения печи. Вид сверху.

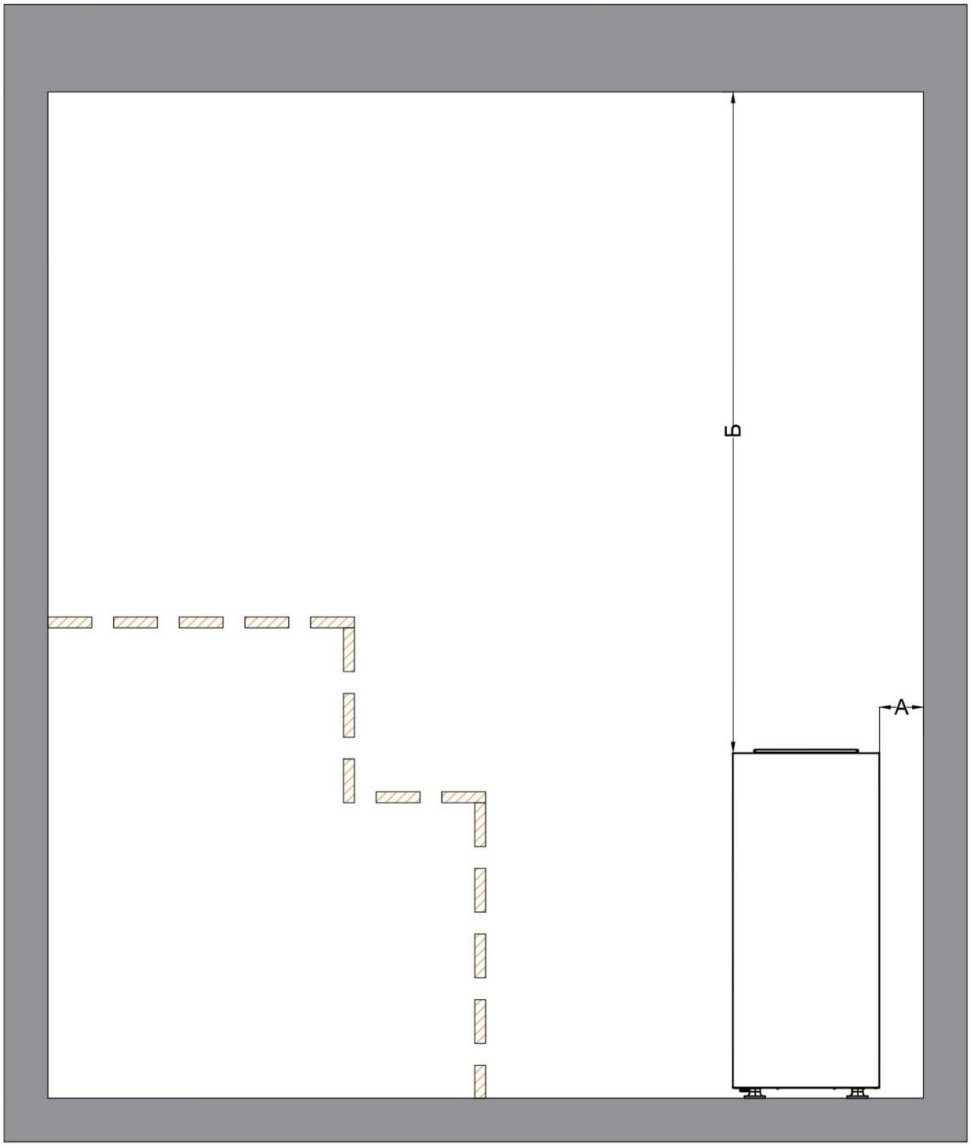

Рис. 7.2. Схема расположения печи в парной. Вид сбоку.

ПРИМЕЧАНИЕ:

При установке электронного датчика регистрации температуры на устройствах управления Case, Slim, Sense Pro соблюдайте следующие рекомендации:

Расположение датчика должно исключать обдув входящим (более холодным) потоком воздуха, а также восходящим от печи (более горячим) потоком воздуха, чтобы избежать неправильных показаний температуры в парной. Рекомендуемые расстояния установки датчика: не менее 1 метра от печи, входной двери и вытяжки. Оптимальная высота установки – 2,2 метра от пола (при высоте парной не более 2,5 метра). Не устанавливайте датчик непосредственно над печью.

При использовании устройства управления ТМ Karina Sense Pro, пожалуйста, обратитесь к соответствующему руководству по эксплуатации, для получения дополнительный рекомендаций.

4.2.4 Приточная вентиляция

Одним из условий обеспечивающих правильную эксплуатацию печей CLIO является обеспечение приточной вентиляции воздуха к низу печи. Габариты сечения приточной вентиляции должны быть не менее 100 х 100 мм.

ЗАПРЕЩАЕТСЯ!

Обкладывать печь облицовочным кирпичом и камнем, замуровывать в стену или использовать иные способы монтажа, нарушающие свободное движение воздуха в конструкции печи.

ВНИМАНИЕ!

При несоблюдении правил установки и монтажа печи, как со стороны потребителя, так и со стороны любой другой организации, претензии к работе изделия не будут приняты, а бесплатный ремонт и замена не будут производиться.

4.2.5 Электромонтаж и соединение печи с другими изделиями.

Электрические схемы для электромонтажа изделий с устройствами CASE и Slim приведены ниже.

230V

CLIO

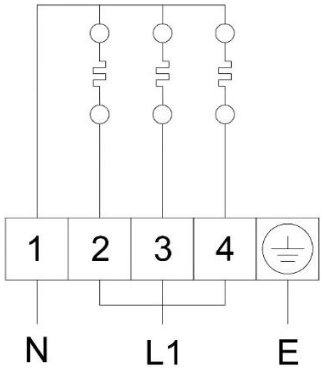

400V

CLIO

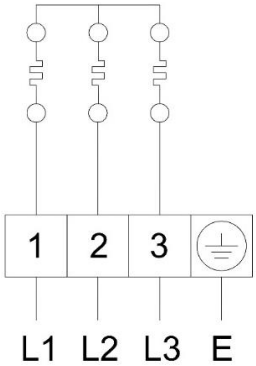

CLIO + Slim CS15/Case C15

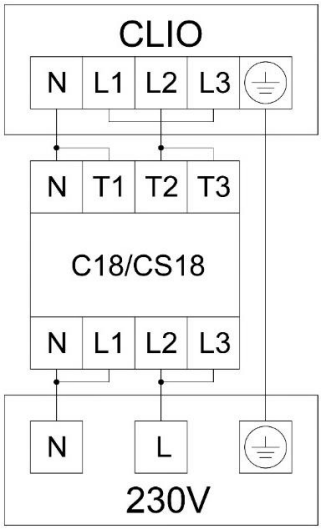

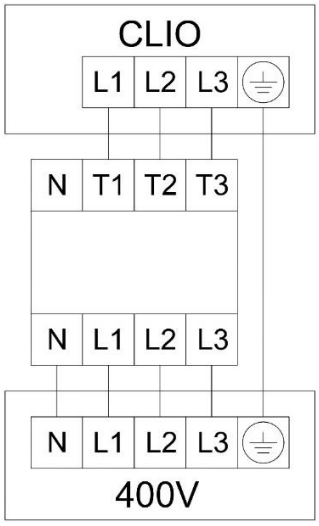

Для коммутации печи с устройством Sense Pro используйте соответствующее руководство по эксплуатации.

ВНИМАНИЕ!
Подключение печи к электросети должно производиться электротехническим персоналом, имеющим допуск к работе с электроустановками до 1000 В.

ЗАПРЕЩАЕТСЯ!
Использование печи без защитного заземления.

4.2.6 Указания по первому включению и опробованию работы изделия

1. Перед первым запуском **необходимо убедится** в корректном подключении печи к устройству управления, согласна схемам из П.4.2.5. Электромонтаж и соединение печи с другими устройствами.

2. Первый запуск печи (новой или после ремонта) **рекомендуем** производить в течении получаса вне парной, в хорошо проветриваемым помещении или на улице, до полного прокаливания ТЭНов.

ВНИМАНИЕ!
При первом включении могут возникать неприятные запахи и дымка. На новых нагревательных элементах остаются следы технологических жидкостей и материалов, используемых при производстве, которые выгорают и испаряются при первом прогреве. Вдыхание этих паров может быть опасным для здоровья человека.

3. Для печей с устройством управления Case, Slim, Sense Pro включение устройства происходит согласно инструкции эксплуатации на данные устройства управления. При первом запуске выставьте максимальную температуру нагрева на устройстве управления.

4. При отсутствии запаха или прекращения выделения дымки установить печь в парной согласно пунктам 4.2.3 и 4.2.4.
Если запах или дымка продолжают выделяться, немедленно покиньте парную, обесточьте печь и повторите пункт 4.2.6 (2)

4.2.7 Указания по загрузке камней в печь.

Необходимо использовать камни фракции 60-100 мм, рекомендуемые к применению в парной (жадеит, талькохлорит, габбро, диабаз и т.д.).

ЗАПРЕЩАЕТСЯ!
Использование известняка или мрамора, который разрушается под воздействием высоких температур и кипящей воды, а также гранита, в состав которого могут входить радиоактивные вещества и ядовитые соединения, например полевые шпаты – сульфиды металлов.

ПРИМЕЧАНИЕ:
Не загружайте в печь маленькие камни размером менее 40 мм в диаметре, поскольку они могут блокировать свободную циркуляцию воздуха, что в свою очередь приведёт к перегреву ТЭНов и выходу их из строя .
Поломка ТЭНа в связи с перегревом, вызванным использованием камней, которые не предназначены для печи или неправильной загрузкой камней, не является гарантийным случаем.

Не используйте большие камни, если они не помещаются между сеткой для камней и внутренним корпусом. Камни следует укладывать между сеткой для камней и внутренним корпусом, равномерно распределяя вес по всему объёму загрузки, не вклинивая камни в распор. При загрузке камней ТЭНы не должны быть видны.

ПРИМЕЧАНИЕ:
Перед загрузкой в печь необходимо промыть камни, чтобы удалить пыль и загрязнения, которые могут вызывать неприятные запахи при первом включении печи.

4.3 Использование изделия

4.3.1 Порядок действий при применении изделия.

Для печей с устройствами управления Case, Slim, Sense Pro, подайте питание на устройство управления с электрощита, выставьте необходимое значение температуры, времени сеанса, после чего запустите программу на выполнение. (Подробный порядок работы устройств Slim, Case, Sense Pro читайте в РЭ на данные изделия). Поддержание температуры будет происходить в автоматическом режиме.

4.3.2 Нагрев

Режим работы печи CLIO с устройствами управления Case, Slim, Sense Pro, заключается в достижении и поддержании температуры в парном помещении, выставленной пользователем, в интервале времени заданным пользователем на устройстве управления в автоматическом режиме (в соответствии с РЭ на данные устройства).

4.3.3 Парение

Электрическая печь оборудована арома-чашей, предназначенной для повышения относительной влажности в парной и поддержания желаемого микроклимата путём постепенного выпаривания воды, а также для создания ароматов за счёт прохождения пара через текстильный мешочек с травами.

Возможно применение парения “ударного” типа путём единовременной подачи воды на раскалённые камни или подачи воды в сетку для камней с последующим образованием мелкодисперсного пара.

РЕКОМЕНДУЕТСЯ
Выполнение следующих условия для комфортного “ударного” парения:
- Печь должна быть полностью разогрета (температура камней более 300 °С).
- Объём подачи воды не более 200 см^3.
- Поддавать необходимо не более 2-3 раз подряд.
- Необходимо делать перерыв между поддачами не менее 10 – 15 минут.
- Использовать чистую воду для парообразования.

ПРИМЕЧАНИЕ:
Требование к воде. Для печи необходимо использовать воду, отвечающую требованиям питьевой, в соответствии с ГОСТ Р 51232. Превышение содержания кальция в воде (извести) приводит к образованию белого налета на деталях каменки. Также кальцификация камней может привести к ослаблению их свойств. Повышенное содержание железа в воде вызывает коррозию и разъедание поверхности ТЭНов и металлических деталей печи.

ЗАПРЕЩАЕТСЯ!

Поливать печь концентратами масел, хлорированной (например, из бассейна или джакузи) или морской (солёной) водой, пользоваться солевыми брикетами, а также другими веществами, при испарении которых остаётся нагар или осадок или образуются растворы солей, кислот, щелочей. Поливать печь на холодные камни. Это приведёт к выходу печи из строя.

ПРИМЕМАЧНИЕ:

Для испарения арома масел или соляных брикетов используйте арома чашу.

4.3.4 Меры безопасности при использовании изделия по назначению:

Руководствуйтесь следующим мерам безопасности при эксплуатации электрических печей CLIO.
1) **ЗАПРЕЩАЕТСЯ** эксплуатировать неисправную печь. Это может привести к пожару.
2) **ЗАПРЕЩАЕТСЯ** эксплуатировать печь без регулятора температуры (устройства управления). Это может привести к пожару.
3) **ЗАПРЕЩАЕТСЯ** эксплуатация печи в любом положении кроме вертикального (ТЭНами вверх).
4) **ЗАПРЕЩАЕТСЯ** накрывать печь горючими и другими материалами, затрудняющими теплоотвод наружу. Не используйте печь для сушки вещей. Это может привести к пожару.
5) **ЗАПРЕЩАЕТСЯ** прикасаться к разогретой печи. Это может привести к ожогам тела.
6) **РЕКОМЕНДУЕТСЯ** во избежание ожогов тела использовать защитное ограждение для печи.

5 Обслуживание печи и его составных частей

5.1 Общие указания и периодичность обслуживания

С периодичностью **не реже раза в полгода** с момента ввода в эксплуатацию:
- Проводить осмотр питающих электропроводников и проверять надёжность контактных соединений

С периодичностью **не реже раза в го**д с момента ввода в эксплуатацию:
- Производить протяжку контактных соединений в клеммных колодках.
- Производить выгрузку камней из печи для промывки от пыли и накипи, а также для очистки дна печи от каменной крошки и пыли. При проверке меняйте треснутые камни на новые.
- Проверять ТЭНы на механические повреждения, трещины, прогары. В случае повреждения нагревательных элементов необходимо заменять все элементы, собранные в кассету, а не один.
- Устранять известковый налёт с поверхностей печи (при наличии или другие пятна) при помощи мягкого мыльного раствора. Для удаления пятен также можно использовать декальцинирующие растворы при условии, что их состав не будет приводить к коррозии элементов печи. После мойки печь должна просохнуть естественным путём.

ПРИМЕЧАЕНИЕ:

В случае обнаружения неисправности ТЭНов, замену производить в аккредитованном сервисном центре или на предприятии изготовителе.

ВНИМАНИЕ!

Проводить обслуживание изделия необходимо строго на отключенной из сети печи. Обслуживание электрической части печи необходимо производить электротехническому персоналу, имеющему допуск к работе с электроустановками до 1000В.

5.2 Возможные неисправности и их устранение

НЕИСПРАВНОСТЬ	ВОЗМОЖНАЯ ПРИЧИНА	УСТРАНЕНИЕ
Парильное помещение не нагревается до желаемой температуры	Плохая теплоизоляция парильного помещения	Проверить теплоизоляцию и вентиляцию парильного помещения
	Не правильное подключение электропитания	Последовательно проверить: - Напряжение питания - Исправность и подключение автоматического выключателя - Исправность и подключение УЗО - Исправность подводящего кабеля и контактов - Исправность ТЭН (проверить целостность, проверить сопротивление*:
Срабатывает автоматический выключатель или УЗО	Автоматический выключатель или УЗО не исправны или меньшего номинала	Проверить автоматический выключатель и УЗО
	Не исправен ТЭН	Проверить ТЭН
Не греет один ТЭН	Не исправен ТЭН или термостат. Отсутствует напряжение питания	Последовательно проверить: -Напряжение питания -ТЭН .
После непродолжительной работы печь плохо греет. Два ТЭНа не работают. (Для CLIO 6 – 8 кВт)	При подключении печи на клеммную колодку вместо нуля подключили фазу	Заменить ТЭНы
Течь бачка	Дефект сварного соединения	Ремонт на предприятии изготовителе или замена

Таблица 2.: Возможные неисправности и их устранение.

*Характеристики ТЭНов (Таблица 3):
При проверке ТЭНов, установленных в печах NOVA / NOVA E следует ориентироваться на следующие значения активного сопротивления, указанные в таблице 3:

Мощность печи, кВт.	Количество ТЭНов, шт.	Мощность каждого ТЭНа, кВт.	Активное сопротивление ТЭНа, Ом
6	3	2	26,45
8		2,7	19,6
10		3,33	15,9
12		4	13,22

Таблица 3: Характеристики ТЭНов

5.3 Текущий ремонт

Текущий гарантийный и постгарантийный ремонт изделия производится предприятием изготовителем по адресу: 141044, г. Мытищи, деревня Грибки, ул. Промышленная, д. 3/1.
Контактный телефон сервисной службы: +7 967 020-77-16.
E-mail: service@teplomarket-m.ru

6. Хранение

Срок хранения изделия составляет 1 год с момента приобретения изделия потребителем и истекает вместе с гарантийным периодом.
Условия хранения: Л1. Определяются по ГОСТ 15150-69 для климатического исполнения УХЛ кат.4.2.
Печь должна храниться в упакованном виде, в вертикальном положении, в отапливаемом и вентилируемом помещении при: температуре от +5 °С до +40 °С и среднегодовой влажности не более 60% про 20°С.
В помещении хранения не должно быть пыли, грязи, паров кислот и щелочей, вызывающих коррозию изделия.

ВНИМАНИЕ!
При несоблюдении правил хранения как потребителем, так и любой другой организацией претензии к работе изделия не принимаются, бесплатный ремонт и замена не производится.

7. Транспортировка

Транспортировка печи допускается в вертикальном положении в упаковке производителя любым видом транспорта закрытого типа. При транспортировке печь в упаковке должна быть закреплена таким образом, чтобы исключить опрокидывание.

ВНИМАНИЕ!
При несоблюдении правил транспортировки как потребителем, так и любой другой организацией претензии к работе изделия не принимаются, бесплатный ремонт и замена не производится

8. Утилизация

При выработке срока службы и/или наступления предельного состояния (разрушение стенок каменки) необходимо произвести демонтаж изделия, после чего произвести его утилизацию по правилам утилизации лома черного металла.

№ ЕАЭС RU C-RU.НВ94.В.00520/25 СЕРИЯ RU № 0564344

В соответствии с ТУ 3468-001-46465170-2019

Документ может быть изменён без предупреждения.